CORECO

2022

8

VITRINAS EXPOSITORAS

SERVE OVER COUNTER

VITRINAS EXPOSITORAS
SERVE OVER COUNTER

Pag. 246-247 MAMPARAS y SEPARADORES para vitrinas modulares
Modular serve over counter DOMES & SEPARATORS

Pag. 248-249 Gama de colores y acabados
Colour range and finishing

serie 8 series

Pag. 250-251 Vitrina serie 8
Serve over counter line 8 with cold storage

serie 9 series

Pag. 252-257 Vitrina serie 9
Serve over counter line 9

Pag. 258-261 Vitrina serie 9 PASTELERÍA
Serve over counter line 9 PASTRY

Pag. 262-267 Vitrina serie 9 DELICATESSEN-FLAVOUR
Serve over counter line 9 DELICATESSEN-FLAVOUR

Pag. 268-269 Vitrina serie 9 SELECTA
Serve over counter line 9 SELECTA

Pag. 270-271 Vitrina serie 9 SELECTA PASTELERÍA
Serve over counter line 9 PASTRY SELECTA

Pag. 272-273 Vitrina serie 9 AUTOSERVICIO
Serve over counter line 9 SELF SERVICE

Pag. 274-275 Vitrina serie 9, alojamientos cubetas GN
Serve over counter line 9, GN containers fits

Pag. 276-277 Vitrina especial pescado serie 9
Fish serve over counter line 9

serie 10 series

Pag. 278-283 Vitrina serie 10
Serve over counter line 10

Pag. 284-287 Vitrina serie 10 elevable
Serve over counter line 10 liftable glass

Pag. 288-289 Vitrina modular serie 10 DELICATESSEN con reserva
Serve over counter line 10 DELICATESSEN with cold storage

Pag. 290-297 Vitrina expositora CVEG / CVEPC 10
CVEG / CVEPC 10 serve over counter

serie 12 series

Pag. 298-301 Vitrina serie 12 cristal elevable
Serve over counter line 12 liftable glass

CARACTERISTICAS GENERALES
GENERAL FEATURES

- Exterior e interior en chapa de acero plastificada
- Plano exposición y encimera en acero inox AISI-304
- Costados de 40 mm en ABS inyectado
- Perfilería en aluminio anodizado
- Paragolpes en la parte delantera
- Cristal templado
- Iluminación estándar por LED 4000K
- Aislamiento de poliuretano inyectado 40 Kg/m³, cero efectos ODP y GWP
- Evaporador estático o ventilado, con tratamiento EPOXY anti-corrosión
- Evaporación automática de serie
- Control electrónico de temperatura
- Indicador de temperatura
- Descarche automático
- Clase climática 4 (30°C 55%) régimen M1

M1 temperatura producto -1/+5°C UNE-EN ISO 23953-2:2015

- Interior and exterior finish in plastic coated steel
- Display area and counter in stainless steel AISI-304
- 40 mm sides in injected ABS,
- Anodised aluminium profiles
- Front rubber bumper
- Tempered glass
- Standard 4000K LED lighting:
- 40 Kg/m³ polyurethane insulation, zero ODP and GWP
- Static or ventilated evaporator, with anticorrosion EPOXY treated
- Automatic evaporation
- Electronic temperature controller
- External thermometer
- Auto defrost
- Climate class 4 (30°C 55%) regime M1

M1 product temperature -1/+5°C UNE-EN ISO 23953-2:2015

Costados 40 mm
40 mm sides

tratamiento anticorrosión
anticorrosion treated

Con o sin reserva refrigerada
With or without cold storage

Paragolpes
Rubber bumper

Iluminación LED 4000K
LED 4000K lighting

cristal frontal abatible
liftable front glass

panel control con enchufe 500W
panel control with 500W switch

evaporación automática
automatic evaporation

VERSIONES Y OPCIONES
OPTIONS AND VERSIONS

R cristal recto
R *straight front glass*

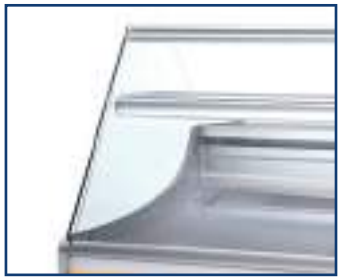

RR cristal doble recto
RR *double straight glass*

C cristal curvo
C curved glass

CC cristal doble curvo
CC *double curved glass*

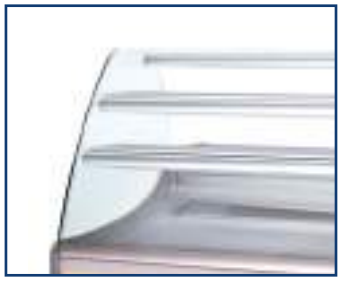

MC cristal media curva
MC midiun curved glass

3000 K & Fresh red LEDs

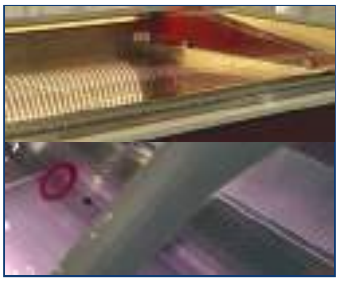

cierre cortina
night blind

cierre plexi
plexi doors

Plano exposición con escalón
Stepped display area

módulos encastrables
dropin sets

separadores interiores
internal dividers

Hidrocaburo opcional, consultar
Hydrocarbon on demand, consult

Decoración frontal
Front decor

Decoración total
Total decor

voltaje y frecuencia
voltage and frequency

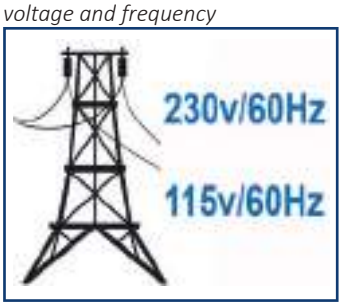

novedad new

La situación actual precisa de medidas de protección en los comercios, donde no sea siempre posible mantener la distáncia de seguridad recomendada por la OMS.

Para estos casos, ponemos a su disposición diferentes soluciones para incoporar a nuestra gama de vitrinas y mostradores estándar.

The current situation, requires particualr protection measures in shops, where it is not always possible to maintain the safety distance recommended by the WHO.

For that, we are offering you different solutions to incorporate to our stardard range of showcases and counters also.

Vitrinas con cúpula tipo RR:
El kit FVRS consta de cristal superior, frontal sobredimensionado en altura (350 mm), fijaciones y tornilleria para montaje.
FVRS incluye ventana
Bajo pedido la altura puede adaptarse, siendo el mismo precio hasta 500 mm
Otra medida, consulte con el equipo comercial.

Showcases with domes type RR:
The FVRS kit has a top glass, an oversized front panel in height (350 mm), fixings, and mounting hardware.
FVRS includes window
On request the height can be adapted, the same price up to 500 mm.
Another measure, consult with the sales team.

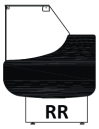

Vitrinas con cúpula tipo R o C:
El kit incluye soportes y tornilleria para el montaje sobre la encimera de aluminio. Para encimera de marmol o cristal, disponible con cinta adhesiva bajo pedido.Altura 350 mm, mismo precio hasta 500 mm.
Otra medida, consulte con el equipo comercial.

Showcases with domes type R or C:
Kit includes supports and screws for mounting on the aluminum worktop. For marble or glass worktop, available with adhesive tape on request.Height 350 mm, the same price up to 500 mm.For another measure, check with the commercial team.

Suplemento en cristal templado para acoplar a **módulo mueble caja o mostrador,** incorpora ventana en la zona de despacho.
Incluye soportes y tornilleria para fijación sobre la encimera.
Altura total en mueble caja 1800 mm, otra medida consulte con el equipo comercial

Tempered glass supplement to be attached to a cabinet or counter furniture module, window in front glass.
Includes brackets and hardware for fixing on the counter.
1800 mm total height in cabinet, for other measure consult the commercial team

Módulo vitrina expositora neutra, con ventana para despacho en la zona inferior.
otra medida consulte con el equipo comercial

Neutral display case module, with open window in the lower area.
for other measure consult the commercial team

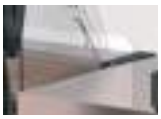

Vitrinas con cúpula tipo RR:

El kit FVRS consta de cristal superior, frontal sobredimensionado en altura (350 mm), fijaciones y tornilleria para montaje.
FVRS incluye ventana
Bajo pedido la altura puede adaptarse, siendo el mismo precio hasta 500 mm
Otra medida, consulte con el equipo comercial.

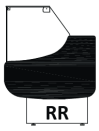

Showcases with domes type RR:

The FVRS kit has a top glass, an oversized front panel in height (350 mm), fixings, and mounting hardware.
FVRS includes window
On request the height can be adapted, the same price up to 500 mm.
Another measure, consult with the sales team.

Kit cerrado *closed kit*	Kit con ventana *with window*
FVRS-10	FVRS-10-V
FVRS-13	FVRS-13-V
FVRS-15	FVRS-15-V
FVRS-20	FVRS-20-V
FVRS-25	FVRS-25-V
FVRS-30	FVRS-30-V

Vitrinas con cúpula tipo R o C:

El kit incluye soportes y tornilleria para el montaje sobre la encimera de aluminio. Para encimera de marmol o cristal, disponible con cinta adhesiva bajo pedido.
SFV, precio por metro lineal para acoplar a otras vitrinas o mostradores
Altura 350 mm, mismo precio hasta 500 mm. Otra medida, consulte con el equipo comercial.

Showcases with domes type R or C:

Kit includes supports and screws for mounting on the aluminum worktop. For marble or glass worktop, available with adhesive tape on request.
SFV / m, price per linear meter to connect to other showcases or counters.
Height 350 mm, the same price up to 500 mm.For another measure, check with the commercial team.

Kit cerrado *closed kit*	Kit con ventana *with window*
SFV-10	FVRS-10-V
SFV-13	FVRS-13-V
SFV-15	FVRS-15-V
SFV-20	FVRS-20-V
SFV-25	FVRS-25-V
SFV-30	FVRS-30-V
SFV / m	SFV / m-V

Suplemento en cristal templado para acoplar a **módulo mueble caja o mostrador,** incorpora ventana en la zona de despacho.
Incluye soportes y tornilleria para fijación sobre la encimera.
Altura total en mueble caja 1800 mm, otra medida consulte con el equipo comercial

Tempered glass supplement to be attached to a cabinet or counter furniture module, window in front glass.
Includes brackets and hardware for fixing on the counter.
1800 mm total height in cabinet, for other measure consult the commercial team

Kit
MCPV-10
MCPV-12

Módulo vitrina expositora neutra, con ventana para despacho en la zona inferior.
otra medida consulte con el equipo comercial

Neutral display case module, with open window in the lower area.
for other measure consult the commercial team

mod
MCTPV-70

Lacado - *Lacquered*

Lacado estándar / Standard lacquared

Lacado Alto-brillo / Hight glossy lacquared

Metalizado / Metal finish

Fosforescente / fluorescent

PVC madera - *PVC wood*

NOGAL / WALNUT

WENGUÉ / WENGUE

HAYA / BEECH

INOX / Stainless steel

Plastificado - *Plasticized*

AMARILLO / YELLOW	RAL - 1023	VERDE / GREEN	RAL - 6001
GRIS / GREY	RAL - 7040	BURDEOS/BORDEAUX	RAL - 3003
NARANJA / ORANGE	RAL - 2008	CREMA / CREAM	RAL - 1015
NEGRO / BLACK	RAL - 9005	AZUL / BLUE	RAL - 5003
ROJO / RED	RAL - 3020	BLANCO / WHITE	RAL - 9003

Decoración franja superior
Top strip decor

CONSULTAR
incremento de precio

CONSULT
increase of price

STANDARD

STANDARD

Decoración frontal (incremento precio)
Frontal decor (priece increase)

Decoración total (incremento precio)
Total decor (priece increase)

DECORACION FRANJA SUPERIOR:
- Estándar, incluido en precio venta público, excepto acabado lacado.
- Costados en ABS inyectado color gris oscuro
- Frente y base inferior en chapa plastificada color gris RAL-7040
- Franja superior decorativa, disponible en acabados:
  - Plastificado (10 colores)
  - PVC madera (3 colores)
  - Acero inox
  - Lacado colores RAL o NCS (ver incremento de precio)

DECORACION FRONTAL:
- Incremento de precio sobre PVP
- Costados en ABS inyectado color gris oscuro
- Frente, base inferior y franja decorativa, disponibles en acabados:
  - Plastificado (10 colores)
  - PVC madera (3 colores)
  - Acero inox
  - Lacado colores RAL o NCS

DECORACION TOTAL:
- Incremento de precio sobre PVP
- Acabado lacado, colores RAL o NCS

TOP STRIP DECOR:
- *Estándar, included in price, except lacquered finish.*
- *Injected ABS, dark gray colour*
- *Plasticized front and lower base, gray RAL-7040*
- *Top decorative strip, available in finishes:*
  - *Plasticized (10 colors)*
  - *PVC wood (3 colors)*
  - *Stainless Steel*
  - *Lacquered RAL or NCS (see price increase)*

FRONT DECOR:
- *Increased price*
- *Injected ABS, dark gray colour*
- *Front, lower base and Top decorative strip, available in finishes:*
- *Plasticized (10 colors)*
  - *PVC wood (3 colors)*
  - *Stainless Steel*
  - *Painted RAL or NCS (see price increase)*

TOTAL DECOR:
- *Increased price on PVP*
- *Lacquered finish, RAL or NCS*

- **Iluminación LED 4000 K estándar**, opción LED 2700 K o ROSA
- *Standard LED 4000 K lighting, optional 2700 K LED or Fresh red*

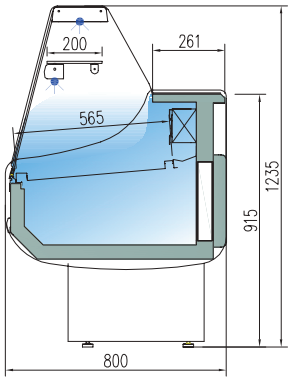

CVE-8-10-R	2.113 €
CVE-8-13-R	2.339 €
CVE-8-15-R	2.497 €
CVE-8-20-R	3.138 €
CVE-8-25-R	3.587 €
CVE-8-30-R	4.387 €

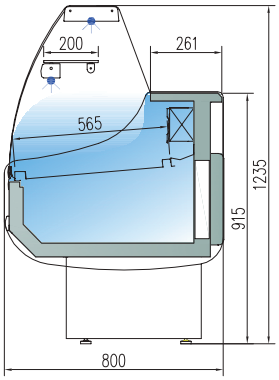

CVE-8-10-C	2.260 €
CVE-8-13-C	2.504 €
CVE-8-15-C	2.734 €
CVE-8-20-C	3.311 €
CVE-8-25-C	3.873 €
CVE-8-30-C	4.659 €

mod.	largo length (mm)	exposición display RSA (m^2)	exposición display TDA (m^2) R	exposición display TDA (m^2) C	reserva cold storge (m^3)	puertas doors (uds)	potencia frig. frig. power (W)	consumo consumption (W)	refrigerante refrigerant
CVE-8-10	1055	0,67	0,48	0,48	0,28	1	493	821	R-290
CVE-8-13	1305	0,84	0,6	0,6	0,37	2	583	898	R-290
CVE-8-15	1525	0,99	0,72	0,71	0,43	2	796	1024	R-290
CVE-8-20	2025	1,33	0,96	0,95	0,57	3	1098	1234	R-290
CVE-8-25	2525	1,67	1,21	1,2	0,72	4	1312	1278	R-290
CVE-8-30	2995	1,99	1,45	1,44	1,12	4	1312	1302	R-290

Otros gases, consultar - *ask for other gas*

características técnicas y constructivas sujetas a variación sin previo aviso

we reserve the right to change specifications whitout prior notice

- Exterior e interior en chapa de acero plastificada
- Plano exposición y encimera en acero inox AISI-304
- Bandejas plano de exposición lisas
- Costados de 40 mm en ABS inyectado excepto acabado madera
- **Decoración estándar:** costados cortos gris oscuro frontal gris + franja decorativa azul. Perfilería en aluminio anodizado
- Paragolpes en la parte delantera
- Cristal frontal templado, abatible
- Estante de cristal intermedio, no refrigerado
- Iluminación LED 4000K estándar: encimera superior y estante
- Opción LED 2700K (luz cálida) o ROSA, al mismo precio
- Aislamiento de poliuretano inyectado, densidad 40 Kg/m^3, cero efectos ODP y GWP
- Reserva refrigerada con puertas, hueco 440x270
- **Evaporador estático,** con tratamiento EPOXY anti-corrosión
- Condensación ventilada, evaporación automática de serie (sólo con motor incorporado)
- Control electrónico de temperatura
- Indicador de temperatura
- Descarche automático
- Clase climática 4 (30°C 55%) régimen M1

M1 temperatura producto -1/+5°C UNE-EN ISO 23953-2:2015

- Interior and exterior finish in plastic coated steel
- Display area and counter in stainless steel AISI-304
- Smooth deck for display area
- 40 mm sides in injected ABS, excepd wood decor
- Anodised aluminium profiles
- **Standard decoration:** short dark gray sides gray front+ blue decorative stripe
- Front rubber bumper
- Tempered and hinged front glass
- Glass shelf non refrigerated
- Standard LED 4000K lighting: top worktop and shelf
- Optional 2700K LED (soft light) or Fresh red, same price
- 40 Kg/m^3 density polyurethane insulation, zero ODP and GWP
- Refrigerated under storage with doors 440x270
- **Static evaporator,** with anticorrosion EPOXY treated as standard
- Ventilated condensation and automatic evaporation as standard (only models with condenser unit)
- Electronic temperature controller
- External thermometer
- Auto defrost
- Climate class 4 (30°C 55%) regime M1

M1 product temperature -1/+5°C UNE-EN ISO 23953-2:2015

OPCIONES *OPTIONS*	decoración fontal *front decor*	decoración total *total decor*	lacado alto brillo *Hight glossy lacquered*	cierre plexi *plexi doors*	cierre cortina *night blind*	*estante chasis* *chasis base*	*luz extra LED* *extra lighting*	neutra *neutral*	pre-inst.
CV-10	140 €	460 €	591 €	118 €	175 €	55 €	57 € xud	-410 €	-120 €
CV-13	150 €	471 €	604 €	173 €	242 €	75 €	78 € xud	-460 €	-135 €
CV-15	164 €	481 €	615 €	201 €	292 €	81 €	93 € xud	-510 €	-145 €
CV-20	174 €	489 €	628 €	252 €	321 €	106 €	112 € xud	-615 €	-180 €
CV-25	184 €	495 €	641 €	335 €	378 €	125 €	148 € xud	-870 €	-205 €
CV-30	194 €	502 €	666 €	397 €	581 €	156 €	160 € xud	-995 €	-255 €

Versión REMOTO, incluye válvula de expansión (R449A) y valvula solenoide
REMOTE version, expansion valve (R449A) and solenoid valve, included

220v 60Hz / 115v 60Hz consultar - consult

LEDs 2700 K LEDs 4000 K LEDs

DE SERIE
STANDAR

CVE-8-20-C
decoración estándar
standard front side finish

CVE-8-20-C
frontal inox
stainless steel decor

lacado
lacquered

madera
wood

opcional

interior 440x270

CVE-9

Evaporador ESTÁTICO o VENTILADO
STATIC or VENTILATED evaporator

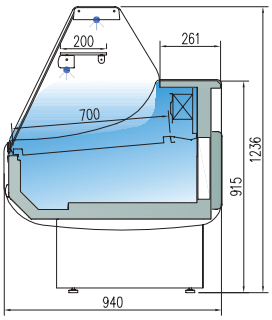

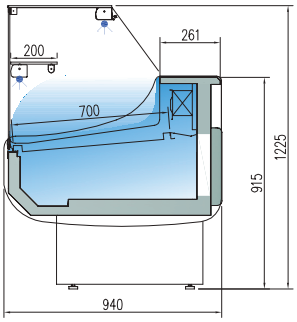

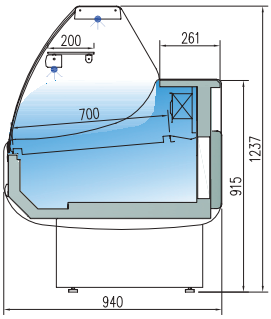

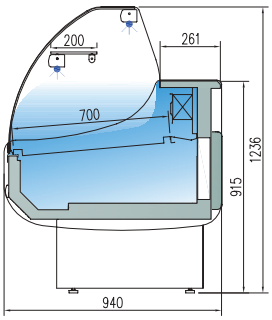

EVAPORADOR ESTÁTICO - *STATIC EVAPORATOR*

CVE-9-10-R	2.343 €
CVE-9-13-R	2.570 €
CVE-9-15-R	2.808 €
CVE-9-20-R	3.441 €
CVE-9-25-R	4.022 €
CVE-9-30-R	4.848 €

CVE-9-10-RR	2.371 €
CVE-9-13-RR	2.615 €
CVE-9-15-RR	2.837 €
CVE-9-20-RR	3.455 €
CVE-9-25-RR	4.034 €
CVE-9-30-RR	4.829 €

CVE-9-10-C	2.371 €
CVE-9-13-C	2.615 €
CVE-9-15-C	2.837 €
CVE-9-20-C	3.455 €
CVE-9-25-C	4.034 €
CVE-9-30-C	4.829 €

CVE-9-10-CC	2.634 €
CVE-9-13-CC	2.904 €
CVE-9-15-CC	3.166 €
CVE-9-20-CC	3.785 €
CVE-9-25-CC	4.474 €
CVE-9-30-CC	5.362 €

EVAPORADOR VENTILADO - *VENTILATED EVAPORATOR*

CVE-9-10-R-TF	2.454 €
CVE-9-13-R-TF	2.707 €
CVE-9-15-R-TF	2.979 €
CVE-9-20-R-TF	3.636 €
CVE-9-25-R-TF	4.255 €
CVE-9-30-R-TF	5.197 €

CVE-9-10-RR-TF	2.452 €
CVE-9-13-RR-TF	2.777 €
CVE-9-15-RR-TF	3.062 €
CVE-9-20-RR-TF	3.570 €
CVE-9-25-RR-TF	4.178 €
CVE-9-30-RR-TF	5.194 €

CVE-9-10-C-TF	2.452 €
CVE-9-13-C-TF	2.777 €
CVE-9-15-C-TF	3.062 €
CVE-9-20-C-TF	3.570 €
CVE-9-25-C-TF	4.178 €
CVE-9-30-C-TF	5.194 €

CVE-9-10-C-TF	2.452 €
CVE-9-13-C-TF	2.777 €
CVE-9-15-C-TF	3.062 €
CVE-9-20-C-TF	3.570 €
CVE-9-25-C-TF	4.178 €
CVE-9-30-C-TF	5.194 €

mod.	largo length (mm)	exposición display RSA (m^2)	exposición display TDA (m^2)R	exposición display TDA (m^2)RR	exposición display RSA (m^2)C	exposición display RSA (m^2)CC	reserva cold storge (m^3)	puertas doors (uds)	potencia frig. frig. power (W)	consumo consumption (W)	refrigerante refrigerant
CVE-9-10	1055	0,78	0,62	0,75	0,62	0,76	0,33	1	493	821	R-290
CVE-9-13	1305	0,98	0,78	0,94	0,78	0,94	0,43	2	583	898	R-290
CVE-9-15	1525	1,15	0,92	1,12	0,92	1,12	0,49	2	796	1024	R-290
CVE-9-20	2025	1,55	1,24	1,5	1,24	1,51	0,67	3	1098	1234	R-290
CVE-9-25	2525	1,95	1,56	1,89	1,56	1,89	0,84	4	1312	1278	R-290
CVE-9-30	2995	2,33	1,86	2,24	1,86	2,26	1,19	4	1312	1302	R-290

Otros gases, consultar - *ask for other gas*

características técnicas y constructivas sujetas a variación sin previo aviso

we reserve the right to change specifications whitout prior notice

- Exterior e interior en chapa de acero plastificada
- Plano exposición y encimera en acero inox AISI-304
- Bandejas plano de exposición lisas
- Costados de 40 mm en ABS inyectado excepto acabado madera
- **Decoración estándar:** costados cortos gris oscuro frontal gris + franja decorativa azul. Perfilería en aluminio anodizado
- Paragolpes en la parte delantera
- Cristal frontal templado, abatible
- Estante de cristal intermedio, no refrigerado
- Iluminación LED 4000K estándar: encimera superior y estante
- Opción LED 2700K (luz cálida) o ROSA, al mismo precio
- Aislamiento de poliuretano inyectado, densidad 40 Kg/m^3, cero efectos ODP y GWP
- **Evaporador estático o ventilado**, con tratamiento EPOXY anti-corrosión
- Condensación ventilada, evaporación automática de serie (sólo con motor incorporado)
- Control electrónico de temperatura
- Indicador de temperatura
- Descarche automático
- Clase climática 4 (30°C 55%) régimen M1

M1 temperatura producto -1/+5°C UNE-EN ISO 23953-2:2015

- Interior and exterior finish in plastic coated steel
- Display area and counter in stainless steel AISI-304
- Smooth deck for display area
- 40 mm sides in injected ABS, excepd wood decor
- **Standard decoration:** short dark gray sides gray front+ blue decorative stripe
- Anodised aluminium profiles
- Front rubber bumper
- Tempered and hinged front glass
- Glass shelf non refrigerated
- Standard LED 4000K lighting: top worktop and shelf
- Optional 2700K LED (soft light) or Fresh red, same price
- 40 Kg/m^3 density polyurethane insulation, zero ODP and GWP
- **Static or ventilated evaporator,** with anticorrosion EPOXY treated as standard
- Ventilated condensation and automatic evaporation as standard (only models with condenser unit)
- Electronic temperature controller
- External thermometer
- Auto defrost
- Climate class 4 (30°C 55%) regime M1

M1 product temperature -1/+5°C UNE-EN ISO 23953-2:2015

OPCIONES *OPTIONS*	**decoración fontal** *front decor*	**decoración total** *total decor*	**lacado alto brillo** *Hight glossy lacquered*	**cierre plexi** *plexi doors*	**cierre cortina** *night blind*	*estante chasis* *chasis base*	*luz extra LED extra lighting*	**neutra** *neutral*	**pre-inst.**
CV-10	140 €	460 €	591 €	118 €	175 €	55 €	57 € xud	-410 €	-120 €
CV-13	150 €	471 €	604 €	173 €	242 €	75 €	78 € xud	-460 €	-135 €
CV-15	164 €	481 €	615 €	201 €	292 €	81 €	93 € xud	-510 €	-145 €
CV-20	174 €	489 €	628 €	252 €	321 €	106 €	112 € xud	-615 €	-180 €
CV-25	184 €	495 €	641 €	335 €	378 €	125 €	148 € xud	-870 €	-205 €
CV-30	194 €	502 €	666 €	397 €	581 €	156 €	160 € xud	-995 €	-255 €

Versión REMOTO, incluye válvula de expansión (R449A) y valvula solenoide
REMOTE version, expansion valve (R449A) and solenoid valve, included

220v 60Hz / 115v 60Hz consultar - consult

LEDs 2700 K · LEDs 4000 K

DE SERIE
STANDAR

CVE-9-20-C
decoración estándar
standard decor

decoración frontal
front decor

CVE-9-20-R

lacado total
total lacquered

CVE-9-20-RR

opcional

interior 440x270

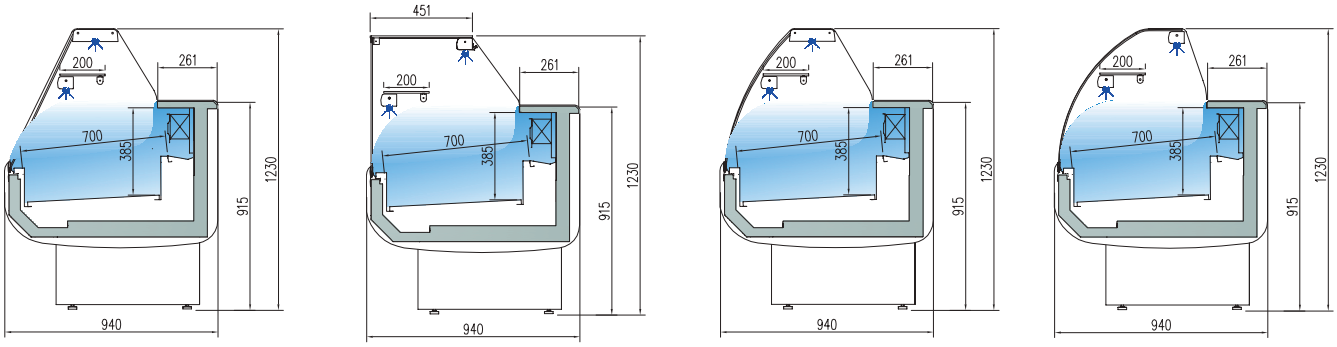

EVAPORADOR ESTÁTICO - *STATIC EVAPORATOR*

CVES-9-10-R	2.287 €	CVES-9-10-RR	2.450 €	CVES-9-10-C	2.525 €	CVES-9-10-CC	2.560 €
CVES-9-13-R	2.464 €	CVES-9-13-RR	2.694 €	CVES-9-13-C	2.735 €	CVES-9-13-CC	2.803 €
CVES-9-15-R	2.700 €	CVES-9-15-RR	2.951 €	CVES-9-15-C	2.992 €	CVES-9-15-CC	3.053 €
CVES-9-20-R	3.276 €	CVES-9-20-RR	3.465 €	CVES-9-20-C	3.587 €	CVES-9-20-CC	3.616 €
CVES-9-25-R	3.805 €	CVES-9-25-RR	4.022 €	CVES-9-25-C	4.162 €	CVES-9-25-CC	4.232 €
CVES-9-30-R	4.603 €	CVES-9-30-RR	4.739 €	CVES-9-30-C	5.003 €	CVES-9-30-CC	5.106 €

EVAPORADOR VENTILADO - *VENTILATED EVAPORATOR*

CVES-9-10-R-TF	2.402 €	CVES-9-10-RR-TF	2.562 €	CVES-9-10-C-TF	2.635 €	CVES-9-10-CC-TF	2.668 €
CVES-9-13-R-TF	2.600 €	CVES-9-13-RR-TF	2.826 €	CVES-9-13-C-TF	2.866 €	CVES-9-13-CC-TF	2.934 €
CVES-9-15-R-TF	2.873 €	CVES-9-15-RR-TF	3.119 €	CVES-9-15-C-TF	3.158 €	CVES-9-15-CC-TF	3.218 €
CVES-9-20-R-TF	3.476 €	CVES-9-20-RR-TF	3.663 €	CVES-9-20-C-TF	3.782 €	CVES-9-20-CC-TF	3.809 €
CVES-9-25-R-TF	4.043 €	CVES-9-25-RR-TF	4.255 €	CVES-9-25-C-TF	4.393 €	CVES-9-25-CC-TF	4.460 €
CVES-9-30-R-TF	4.957 €	CVES-9-30-RR-TF	5.090 €	CVES-9-30-C-TF	5.349 €	CVES-9-30-CC-TF	5.450 €

mod.	largo length (mm)	exposición display RSA (m²)	exposición display TDA (m²)R	exposición display TDA (m²)RR	exposición display RSA (m²)C	exposición display RSA (m²)CC	potencia frig. frig. power (W)	consumo consumption (W)	refrigerante refrigerant
CVES-9-10	1055	0,78	0,62	0,75	0,62	0,76	493	821	R-290
CVES-9-13	1305	0,98	0,78	0,94	0,78	0,94	583	898	R-290
CVES-9-15	1525	1,15	0,92	1,12	0,92	1,12	796	1024	R-290
CVES-9-20	2025	1,55	1,24	1,5	1,24	1,51	1098	1234	R-290
CVES-9-25	2525	1,95	1,56	1,89	1,56	1,89	1312	1278	R-290
CVES-9-30	2995	2,33	1,86	2,24	1,86	2,26	1312	1302	R-290

Otros gases, consultar - *ask for other gas*

características técnicas y constructivas sujetas a variación sin previo aviso

- Exterior e interior en chapa de acero plastificada
- Plano exposición y encimera en acero inox AISI-304
- Bandejas plano de exposición lisas
- Costados de 40 mm en ABS inyectado excepto acabado madera
- **Decoración estándar:** costados cortos gris oscuro frontal gris + franja decorativa azul. Perfilería en aluminio anodizado
- Paragolpes en la parte delantera
- Cristal frontal templado, abatible
- Estante de cristal intermedio, no refrigerado
- Iluminación LED 4000K estándar: encimera superior y estante
- Opción LED 2700K (luz cálida) o ROSA, al mismo precio
- Aislamiento de poliuretano inyectado, densidad 40 Kg/m³, cero efectos ODP y GWP
- **Evaporador estático o ventilado**, con tratamiento EPOXY anti-corrosión de serie
- Condensación ventilada, evaporación automática de serie (sólo con motor incorporado)
- Control electrónico de temperatura
- Indicador de temperatura
- Descarche automático
- Clase climática 4 (30°C 55%) régimen M1

M1 temperatura producto -1/+5°C UNE-EN ISO 23953-2:2015

we reserve the right to change specifications whitout prior notice

- Interior and exterior finish in plastic coated steel
- Display area and counter in stainless steel AISI-304
- Smooth deck for display area
- 40 mm sides in injected ABS, excepd wood decor
- **Standard decoration:** short dark gray sides gray front+ blue decorative stripe
- Anodised aluminium profiles
- Front rubber bumper
- Tempered and hinged front glass
- Glass shelf non refrigerated
- Standard LED 4000K lighting: top worktop and shelf
- Optional 2700K LED (soft light) or Fresh red, same price
- 40 Kg/m³ density polyurethane insulation, zero ODP and GWP
- **Static or ventilated evaporator,** with anticorrosion EPOXY treated as standard
- Ventilated condensation and automatic evaporation as standard (only models with condenser unit)
- Electronic temperature controller
- External thermometer
- Auto defrost
- Climate class 4 (30°C 55%) regime M1

M1 product temperature -1/+5°C UNE-EN ISO 23953-2:2015

OPCIONES *OPTIONS*	**decoración fontal** *front decor*	**decoración total** *total decor*	**lacado alto brillo** *Hight glossy lacquered*	**cierre plexi** *plexi doors*	**cierre cortina** *night blind*	*estante chasis* *chasis base*	*luz extra LED* *extra lighting*	**neutra** *neutral*	**pre-inst.**
CV-10	140 €	460 €	591 €	118 €	175 €	55 €	57 € xud	-410 €	-120 €
CV-13	150 €	471 €	604 €	173 €	242 €	75 €	78 € xud	-460 €	-135 €
CV-15	164 €	481 €	615 €	201 €	292 €	81 €	93 € xud	-510 €	-145 €
CV-20	174 €	489 €	628 €	252 €	321 €	106 €	112 € xud	-615 €	-180 €
CV-25	184 €	495 €	641 €	335 €	378 €	125 €	148 € xud	-870 €	-205 €
CV-30	194 €	502 €	666 €	397 €	581 €	156 €	160 € xud	-995 €	-255 €

Versión REMOTO, incluye válvula de expansión (R449A) y valvula solenoide
REMOTE version, expansion valve (R449A) and solenoid valve, included

220v 60Hz / 115v 60Hz consultar - consult

LEDs 2700 K LEDs 4000 K LEDs

DE SERIE
STANDAR

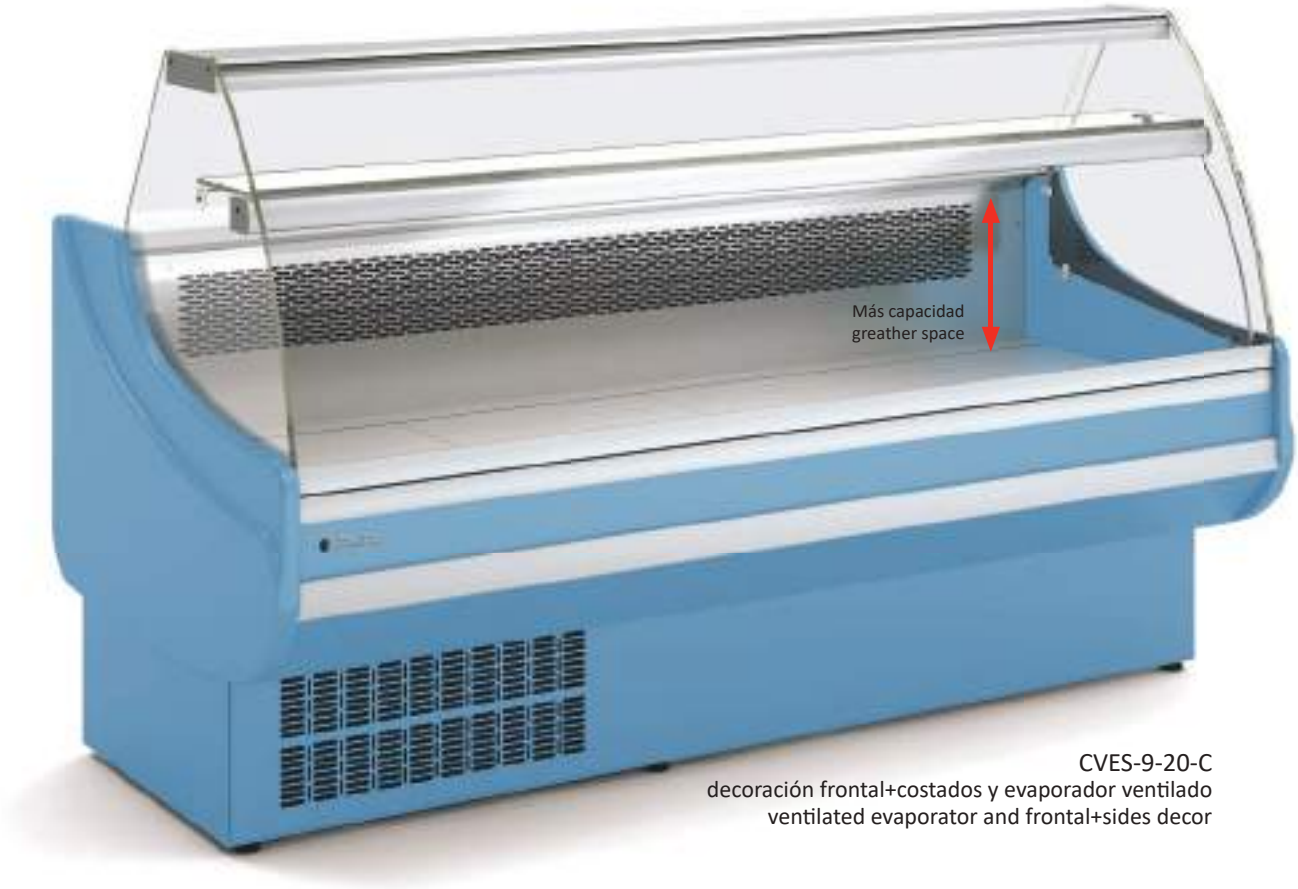

CVES-9-20-C
decoración frontal+costados y evaporador ventilado
ventilated evaporator and frontal+sides decor

decoración frontal
front decor

CVES-9-20-R

lacado
lacquered

CVES-9-20-RR

opcional

CVE-9-AN90-R	5.789 €
CVE-9-AN90-RR	5.763 €
CVES-9-AN90-R	5.602 €
CVES-9-AN90-RR	5.602 €

CVE-9-AP90-R	5.775 €
CVE-9-AP90-RR	5.749 €
CVES-9-AP90-R	5.722 €
CVES-9-AP90-RR	5.722 €

CVE-9-RP90-RR	5.749 €
CVES-9-RP90-RR	5.722 €

CVE-9-RN90-RR	5.763 €
CVES-9-RN90-RR	5.602 €

mod.	largo length (mm)	alto height (mm)	fondo depth (mm)	exposición display RSA (m^2)	exposición display TDA (m^2)C	exposición display TDA (m^2)R	exposición display TDA (m^2)RC	exposición display TDA (m^2)RR	potencia frig. frig. power (W)	consumo consumption (W)	refrigerante refrigerant
CVE/CVES-9-AN90	1500	1230	1500	0,98	0,69	0,69	0,69	0,87	583	939	R-290
CVE/CVES-9-AP90	1325	1230	1325	1,04	1,31	1,31	1,31	1,56	796	1084	R-290
CVE/CVES-9-RN90	1352	1230	1352	1,01	-	-	-	-	583	926	R-290
CVE/CVES-9-RP90	1335	1230	1335	1,32	-	-	-	-	583	957	R-290
CVE/CVES-9N-AN45	1090	1230	1060	0,48	0,84	0,84	0,84	1,07	-	-	-
CVE/CVES-9N-AP45	1040	1230	940	0,53	1,41	1,41	1,41	1,67	-	-	-
CMCVE-9-8	800	910	940	-	-	-	-	-	-	-	-
CMCVE-9-12	1200	910	940	-	-	-	-	-	-	-	-
CMCVE-9-AP90	1670	910	690	-	-	-	-	-	-	-	-
CMCVE-9-AN90	1638	910	825								

Otros gases, consultar - *ask for other gas*

OPCIONES *OPTIONS*	decoracion frontal *front decor*	decoracion total *total decor*	frontal alto brillo *glossy frontal*	total alto brillo *total glosssy*	puerta plexi *plexi door*	cierre cortina *night blind*	*luz extra* *LED extra lighting*	neutra *neutral*	pre-instala-cion *remote unit*
CVE/CVES-9-AN90	156 €	502 €	243 €	615 €	271 €	224 €	93 €	-551 €	-156 €
CVE/CVES-9-AP90	156 €	502 €	243 €	615 €	271 €	-	93 €	-	-
CVE/CVES-9-RN90	156 €	502 €	243 €	615 €	271 €	224 €	93 €	-551 €	-156 €
CVE/CVES-9-RP90	156 €	502 €	243 €	615 €	271 €	-	93 €	-	-
CVE/CVES-9N-AN45	156 €	502 €	243 €	534 €	271 €	112 €	54 €	-	-
CVE/CVES-9N-AP45	156 €	502 €	243 €	534 €	271 €	-	93 €	-	-
CMCVE-9-8	81 €	367 €	243 €	534 €	-	-	-	-	-
CMCVE-9-12	86 €	374 €	243 €	534 €	-	-	-	-	-
CMCVE-9-AP90	86 €	329 €	243 €	534 €	-	-	-	-	-
CMCVE-9-AN90	86 €	329 €	243 €	534 €	-	-	-	-	-

CVES-9N-AP45-C	4.115 €
CVES-9N-AP45-R	4.115 €
CVES-9N-AP45-RR	4.115 €

CVES-9N-AN45-C	4.169 €
CVES-9N-AN45-R	4.169 €
CVES-9N-AN45-RR	4.169 €

CMCVE-9-8	1.231 €
CMCVE-9-12	1.354 €

CMCVE-9-AP90	2.233 €
CMCVE-9-AN90	2.233 €

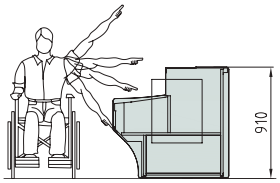

Altura adaptada
adapted height

características técnicas y constructivas sujetas a variación sin previo aviso

- Exterior e interior en chapa de acero plastificada
- Plano exposición y encimera en acero inox AISI-304
- Bandejas plano de exposición lisas
- Costados de 40 mm en ABS inyectado excepto acabado madera
- Perfilería en aluminio anodizado
- Paragolpes en la parte delantera
- Cristal templado
- Aislamiento de poliuretano inyectado, densidad 40 Kg/m³, cero efectos ODP y GWP

AP90 / AN90 / RP90 / RN90
- Angulos refrigerados **sin reserva frigorifica**
- Compatibles con módulos CVE-9 y CVES-9
- **Evaporador ventilado**, con tratamiento EPOXY anti-corrosión de serie
- Condensación ventilada
- Control electrónico de temperatura
- Indicador de temperatura
- Descarche automático
- Evaporación automática de serie
- Clase climática 4 (30°C 55%) régimen M1 (-1/+5°C)

AP45 / AN45
- Angulos neutros
- Compatibles con módulos CVE y CVES

CMCVE
- Mueble caja con cajón, estante y enchufe (excepto en ángulos)
- Todas las decoraciones al mismo precio

we reserve the right to change specifications whitout prior notice

- Interior and exterior finish in plastic coated steel
- Display area and counter in stainless steel AISI-304
- Smooth deck for display area
- 40 mm sides in injected ABS, excepd wood decor
- Anodised aluminium profiles
- Front rubber bumper
- Tempered glass
- 40 Kg/m³ density polyurethane insulation, zero ODP and GWP

AP90 / AN90 / RP90 / RN90
- Refrigerated angles, without cooling storage area
- Compatibles with CVE-9 and CVES-9 modules
- **Ventilated evaporator**, with anticorrosion EPOXY treated as standard
- Ventilated condensation
- Electronic temperature controller
- External thermometer
- Auto defrost
- Standard automatic evaporation
- Climate class 4 (30°C 55%) regime M1 (-1/+5°C)

AP45 / AN45
- Neutral angles
- Compatibles with CVE and CVES modules

CMCVE
- Cash counters with shelve, drawer and plug (ecept angles)
- All decorations included in price

Cristales disponibles

Available glasses

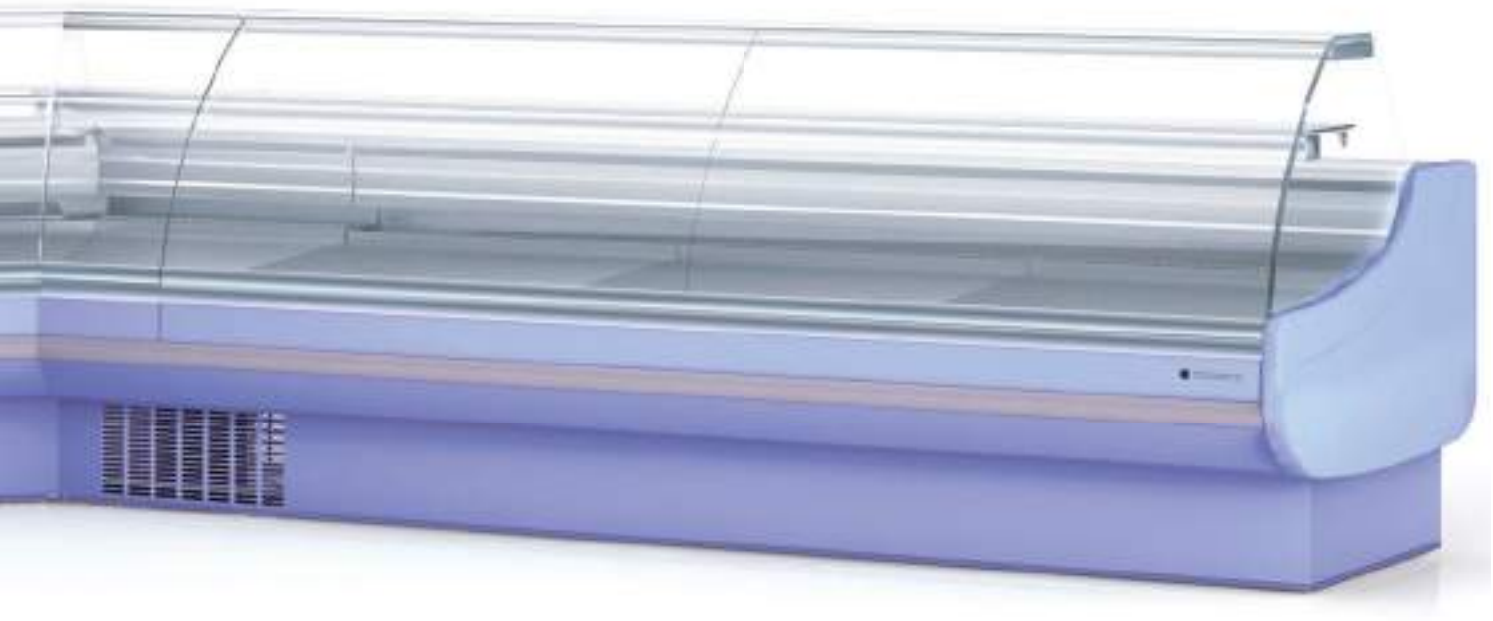

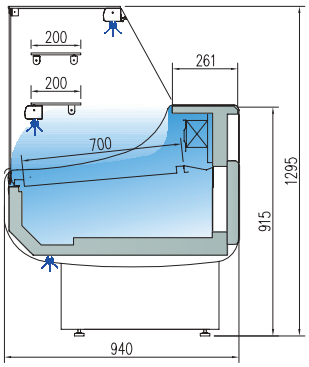

CVEP-9-10-RR	2.753 €
CVEP-9-13-RR	2.876 €
CVEP-9-15-RR	3.121 €
CVEP-9-20-RR	3.802 €
CVEP-9-25-RR	4.436 €
CVEP-9-30-RR	5.613 €

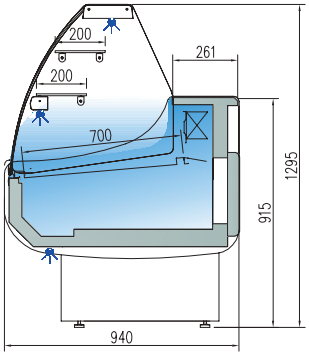

CVEP-9-10-C	2.753 €
CVEP-9-13-C	2.876 €
CVEP-9-15-C	3.121 €
CVEP-9-20-C	3.802 €
CVEP-9-25-C	4.436 €
CVEP-9-30-C	5.613 €

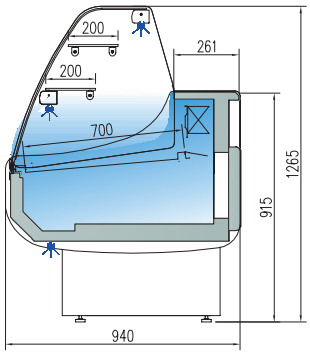

CVEP-9-10-CC	2.815 €
CVEP-9-13-CC	3.105 €
CVEP-9-15-CC	3.384 €
CVEP-9-20-CC	4.043 €
CVEP-9-25-CC	4.778 €
CVEP-9-30-CC	5.728 €

mod.	largo length (mm)	exposición display RSA (m^2)	exposición display TDA (m^2)RR	exposición display TDA (m^2)C	exposición display TDA (m^2)CC	cámara storage (m^3)	puertas doors (uds)	potencia frig. frig. power (W)	consumo consumption (W)	refrigerante refrigerant
CVEP-9-10	1055	0,78	0,62	0,76	0,75	0,33	1	493	821	R-290
CVEP-9-13	1305	0,98	0,78	0,94	0,94	0,43	2	583	898	R-290
CVEP-9-15	1525	1,15	0,92	1,12	1,12	0,49	2	796	1024	R-290
CVEP-9-20	2025	1,55	1,24	1,51	1,5	0,67	3	1098	1234	R-290
CVEP-9-25	2525	1,95	1,56	1,89	1,89	0,84	4	1312	1278	R-290
CVEP-9-30	2995	2,33	1,86	2,26	2,24	1,19	4	1312	1302	R-290

Otros gases, consultar - *ask for other gas*

características técnicas y constructivas sujetas a variación sin previo aviso

we reserve the right to change specifications whitout prior notice

- Diseño especial para pastelería, con dos estantes en el plano de exposición y dos puntos de Iluminación LED 4000K estándar
- Exterior e interior en chapa de acero plastificada
- Plano exposición y encimera en acero inox AISI-304
- Bandejas plano de exposición lisas
- Costados de 40 mm en ABS inyectado excepto acabado madera
- **Decoración estándar**: costados cortos gris oscuro frontal gris + franja decorativa azul. Perfilería en aluminio anodizado
- Paragolpes en la parte delantera
- Cristal frontal templado, abatible
- Estantes de cristal intermedios, no refrigerados
- Iluminación LED 4000K estándar: encimera superior, estante inferior y base frontal
- Opción LED 2700K (luz cálida) o ROSA, al mismo precio
- Aislamiento de poliuretano inyectado, densidad 40 Kg/m^3, cero efectos ODP y GWP
- Reserva refrigerada con puertas, hueco 440x270 (excepto modelo neutro)
- **Evaporador estático, opcional ventilado**, con tratamiento EPOXY anticorrosión de serie
- Condensación ventilada, evaporación automática de serie (sólo con motor incorporado)
- Control electrónico de temperatura
- Indicador de temperatura
- Descarche automático
- Clase climática 4 (30°C 55%) régimen M1

M1 temperatura producto -1/+5°C UNE-EN ISO 23953-2:2015

- Design focused for bakery, with two shelves at the exposure and two standard lighting
- Interior and exterior finish in plastic coated steel
- Display area and counter in stainless steel AISI-304
- Smooth deck for display area
- 40 mm sides in injected ABS, excepd wood decor
- **Standard decoration:** short dark gray sides gray front+ blue decorative stripe. Anodised aluminium profiles
- Front rubber bumper
- Tempered and hinged front glass
- Glass shelves non refrigerated
- Standard LED 4000K lighting: top worktop, shelf and front base
- Optional 2700K LED (soft light) or Fresh red, same price
- 40 Kg/m^3 density polyurethane insulation, zero ODP and GWP
- Refrigerated under storage with doors 440x270 (except for ambient models)
- **Static evaporator, ventilated on demand**, with anticorrosion EPOXY treated as standard
- Ventilated condensation and automatic evaporation as standard (only models with condenser unit)
- Electronic temperature controller
- External thermometer
- Auto defrost, by heated cable as optional
- Climate class 4 (30°C 55%) regime M1

M1 product temperature -1/+5°C UNE-EN ISO 23953-2:2015

OPCIONES OPTIONS	decoración frontal *front decor*	decoración total *total decor*	lacado alto brillo *hight glossy lacquered*	cierre plexi *plexi doors*	cierre cortina *night blind*	estante chasis *chasis base*	luz extra LED *extra lighting*	neutra *neutral*	pre-inst.
CV-10	140 €	460 €	591 €	118 €	175 €	55 €	57 € ud	-410 €	-120 €
CV-13	150€	471 €	604 €	173 €	242 €	75 €	78 € ud	-460 €	-136 €
CV-15	164 €	481 €	615 €	201 €	292 €	81 €	93 € ud	-510 €	-140 €
CV-20	174 €	489 €	628 €	252 €	321 €	106 €	112 € ud	-615 €	-180 €
CV-25	184 €	495 €	641 €	335 €	378 €	125 €	148 € ud	-870 €	-205 €
CV-30	194 €	502 €	666 €	397 €	581 €	156 €	160 € ud	-995 €	-250 €

Versión REMOTO, incluye válvula de expansión (R449A) y valvula solenoide
REMOTE version, expansion valve (R449A) and solenoid valve, included

220v 60Hz / 115v 60Hz consultar - consult
Otros gases, consultar - *ask for other gas*

LEDs 2700 K LEDs 4000 K LEDs

DE SERIE
STANDAR

CVEP-9-20-C
lacado
lacquered

CVEP-9-20-CC
madera
wood

decoración frontal
front decor

versión RR

opcional

interior 440x270

CVEP-9-AP90-RR 6.039 €

CVEP-9-AN90-RR 6.053 €

CVEP-9-RP90-RR 6.039 €

CVEP-9-RN90-RR 6.053 €

mod.	largo length (mm)	alto height (mm)	fondo depth (mm)	exposición display RSA (m^2)	exposición display TDA (m^2)C	exposición display TDA (m^2)RR	potencia frig. frig. power (W)	consumo consumption (W)	refrigerante refrigerant
CVEP-9-AN90	1500	1300	1500	0,98	0,69	0,87	583	939	R-290
CVEP-9-AP90	1325	1300	1325	1,04	1,31	1,56	796	1084	R-290
CVEP-9N-AN45	1090	1300	1060	0,48	-	-	-	-	-
CVEP-9N-AP45	1040	1300	940	0,53	-	-	-	-	-
CVEP-9-RN90	1352	1300	1352	1,01	0,84	1,07	583	926	R-290
CVEP-9-RP90	1335	1300	1335	1,32	1,41	1,67	583	957	R-290
CMCVE-9-8	800	910	940	-	-	-	-	-	-
CMCVE-9-12	1200	910	940	-	-	-	-	-	-
CMCVE-9-AP90	1670	910	690	-	-	-	-	-	-
CMCVE-9-AN90	1638	910	825	-	-	-	-	-	-

Otros gases, consultar - *ask for other gas*

CVE/CVES-10-AN/AP/RN/RP	156€	502 €	261 €	666 €	271€	224 €	93 €	-510 €	-145 €

CVEP-9N-AP45-C	4.299 €
CVEP-9N-AP45-RR	4.299 €

CVEP-9N-AN45-C	4.338€
CVEP-9N-AN45-RR	4.338€

CMCVE-9-8	1.231 €
CMCVE-9-12	1.354 €

CMCVE-9-AP90	2.233 €
CMCVE-9-AN90	2.233 €

Cristales disponibles

Available glasses

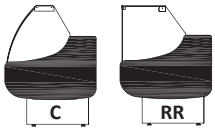

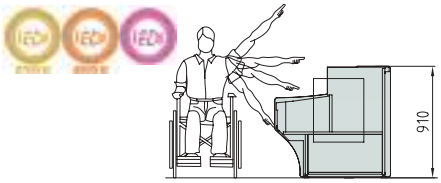

Altura adaptada
adapted height

características técnicas y constructivas sujetas a variación sin previo aviso

- Exterior e interior en chapa de acero plastificada
- Plano exposición y encimera en acero inox AISI-304
- Bandejas plano de exposición lisas
- Costados de 40 mm en ABS inyectado excepto acabado madera
- Perfilería en aluminio anodizado
- Paragolpes en la parte delantera
- Cristal templado
- Aislamiento de poliuretano inyectado, densidad 40 Kg/m³, cero efectos ODP y GWP

AP90 / AN90 / RP90 / RN90
- Angulos refrigerados **sin reserva frigorifica**
- Compatibles con módulos CVEP-9
- **Evaporador ventilado**, con tratamiento EPOXY anti-corrosión de serie
- Condensación ventilada
- Control electrónico de temperatura
- Indicador de temperatura
- Descarche automático
- Evaporación automática de serie
- Clase climática 4 (30°C 55%) régimen M1 (-1/+5°C)

AP45 / AN45
- Angulos neutros
- Compatibles con módulos CVEP

CMCVE
- Mueble caja con cajón, estante y enchufe (excepto en ángulos)
- Todas las decoraciones al mismo precio

we reserve the right to change specifications whitout prior notice

- Interior and exterior finish in plastic coated steel
- Display area and counter in stainless steel AISI-304
- Smooth deck for display area
- 40 mm sides in injected ABS, excepd wood decor
- Anodised aluminium profiles
- Front rubber bumper
- Tempered glass
- 40 Kg/m³ density polyurethane insulation, zero ODP and GWP

AP90 / AN90 / RP90 / RN90
- Refrigerated angles, without cooling storage area
- Compatibles with CVEP-9 modules
- **Ventilated evaporator**, with anticorrosion EPOXY treated as standard
- Ventilated condensation
- Electronic temperature controller
- External thermometer
- Auto defrost
- Standard automatic evaporation
- Climate class 4 (30°C 55%) regime M1 (-1/+5°C)

AP45 / AN45
- Neutral angles
- Compatibles with CVEP modules

CMCVE
- Cash counters with shelve, drawer and plug (ecept angles)
- All decorations included in price

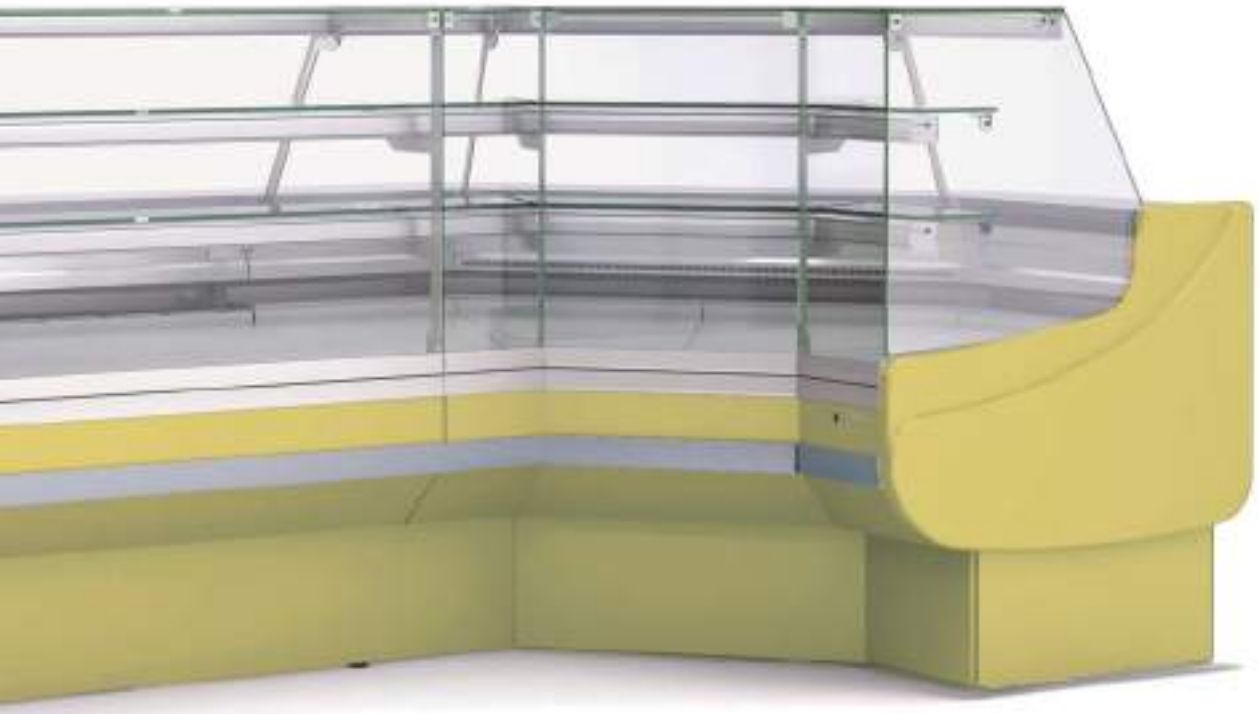

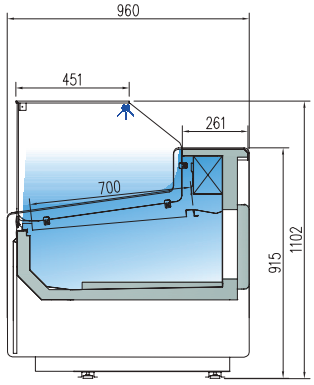

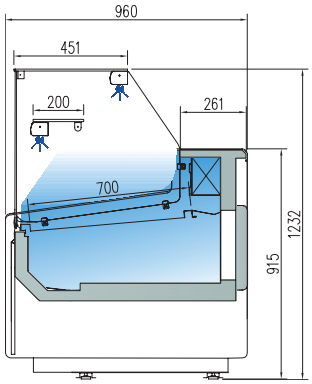

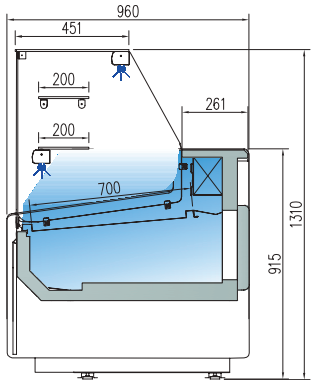

CVE-9-10-RCB	2.747 €
CVE-9-13-RCB	3.030 €
CVE-9-15-RCB	3.310 €
CVE-9-20-RCB	4.003 €
CVE-9-25-RCB	4.675 €
CVE-9-30-RCB	5.596 €

CVES-9-10-RCB	2.539 €
CVES-9-13-RCB	2.850 €
CVES-9-15-RCB	3.126 €
CVES-9-20-RCB	3.735 €
CVES-9-25-RCB	4.185 €
CVES-9-30-RCB	4.891 €

CVE-9-10-RC	2.832 €
CVE-9-13-RC	3.124 €
CVE-9-15-RC	3.412 €
CVE-9-20-RC	4.127 €
CVE-9-25-RC	4.820 €
CVE-9-30-RC	5.770 €

CVES-9-10-RC	2.680 €
CVES-9-13-RC	2.944 €
CVES-9-15-RC	3.226 €
CVES-9-20-RC	3.872 €
CVES-9-25-RC	4.377 €
CVES-9-30-RC	5.115 €

CVEP-9-10-RC	3.114 €
CVEP-9-13-RC	3.437 €
CVEP-9-15-RC	3.754 €
CVEP-9-20-RC	4.543 €
CVEP-9-25-RC	5.300 €
CVEP-9-30-RC	6.349 €

CVEPS-9-10-RC	2.821 €
CVEPS-9-13-RC	3.102 €
CVEPS-9-15-RC	3.412 €
CVEPS-9-20-RC	4.085 €
CVEPS-9-25-RC	4.670 €
CVEPS-9-30-RC	5.466 €

mod.	largo length (mm)	exposición display RSA (m²)	exposición display TDA (m²)RCB	exposición display TDA (m²)RC	exposición display TDA (m²)P-RC	reserva cold storge CVE (m³)	puertas doors (uds)	potencia frig. frig. power (W)	consumo consumption (W)	refrigerante refrigerant
CVE/CVES-9-10	1055	0,78	0,75	0,75	0,75	0,33	1/0	493	821	R-290
CVE/CVES-9-13	1305	0,98	0,94	0,94	0,94	0,43	2/0	583	898	R-290
CVE/CVES-9-15	1525	1,15	1,12	1,12	1,12	0,49	2/0	796	1024	R-290
CVE/CVES-9-20	2025	1,55	1,5	1,5	1,5	0,67	3/0	1098	1234	R-290
CVE/CVES-9-25	2525	1,95	1,89	1,89	1,89	0,84	4/0	1312	1278	R-290
CVE/CVES-9-30	2995	2,33	2,24	2,24	2,24	1,19	4/0	1312	1302	R-290

Otros gases, consultar - *ask for other gas*

características técnicas y constructivas sujetas a variación sin previo aviso

- Exterior e interior en chapa de acero plastificada
- Plano exposición y encimera en acero inox AISI-304
- Bandejas plano de exposición lisas
- Costados de 40 mm en ABS inyectado
- **Decoración estándar**: costados gris claro frontal inferior gris claro + franja superior inox. Perfilería en aluminio anodizado
- Paragolpes en la parte delantera
- Cristal frontal templado y abatible
- Estante de cristal intermedio, no refrigerado
- Iluminación LED 4000K estándar: encimera superior y estante
- Opción LED 2700K (luz cálida) o ROSA, al mismo precio
- Aislamiento de poliuretano inyectado, densidad 40 Kg/m³, cero efectos ODP y GWP
- Reserva refrigerada con puertas, hueco 440x270
- **Evaporador estático**, con tratamiento EPOXY anti-corrosión de serie
- Condensación ventilada, evaporación automática de serie (sólo con motor incorporado)
- Control electrónico de temperatura
- Indicador de temperatura
- Descarche automático
- Clase climática 4 (30°C 55%) régimen M1

M1 temperatura producto -1/+5°C UNE-EN ISO 23953-2:2015

we reserve the right to change specifications whitout prior notice

- Interior and exterior finish in plastic coated steel
- Display area and counter in stainless steel AISI-304
- Smooth deck for display area
- Sides in ABS injected, 40 mm thick
- **Standard decoration**: bottom frontal and sides in light grey, top frontal in stainless steel
- Anodised aluminium profiles
- Front rubber bumper
- Toughened and hinged frontal glass
- Glass shelf non refrigerated
- Standard LED 4000K lighting: top worktop and shelf
- Optional 2700K LED (soft light) or Fresh red, same price
- 40 Kg/m³ density polyurethane insulation, zero ODP and GWP
- Refrigerated under storage with doors 440x270
- **Static evaporator,** with anticorrosion EPOXY treated as standard
- Ventilated condensation and automatic evaporation as standard (only models with condenser unit)
- Electronic temperature controller
- External thermometer
- Auto defrost
- Climate class 4 (30°C 55%) regime M1

M1 product temperature -1/+5°C UNE-EN ISO 23953-2:2015

OPCIONES OPTIONS	decoración frontal *front decor*	decoración total *total decor*	lacado alto brillo *Hight glossy lacquered*	cierre piezi *piezi doors*	cierre cortina *night blind*	estante chasis *chasis base*	luz extra LED *extra lighting*	neutra *neutral*	pre-inst.
CV-10	140 €	460 €	591 €	118 €	175 €	55 €	57 € ud	-410 €	-120 €
CV-13	150€	471 €	604 €	173 €	242 €	75 €	78 € ud	-460 €	-139 €
CV-15	164 €	481 €	615 €	201 €	292 €	81 €	93 € ud	-510 €	-140 €
CV-20	174 €	489 €	628 €	252 €	321 €	106 €	112 € ud	-615 €	-180 €
CV-25	184 €	495 €	641 €	335 €	378 €	125 €	148 € ud	-870 €	-205 €
CV-30	194 €	502 €	666 €	397 €	581 €	156 €	160 € ud	-995 €	-250 €

*ersión REMOTO, incluye válvula de expansión (R449A) y valvula solenoide
REMOTE version, expansion valve (R449A) and solenoid valve, included

220v 60Hz / 115v 60Hz consultar - consult
Otros gases, consultar - *ask for other gas*

LEDs 2700 K LEDs 4000 K LEDs

DE SERIE
STANDAR

CVEP-9-20-RC

CVE-9-20-RC

CVE-9-RC / CVEP-9-RC

Evaporador VENTILADO
VENTILATED evaporator

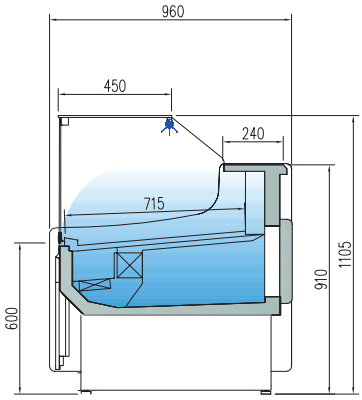

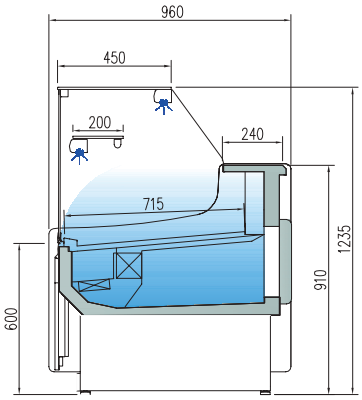

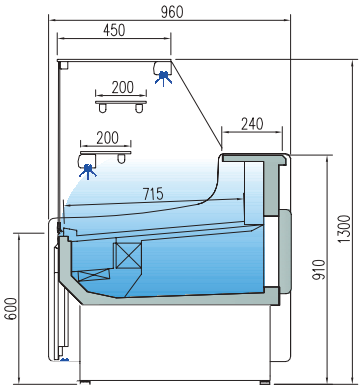

CVE-9-10-RCB-TF	2.866 €
CVE-9-13-RCB-TF	3.241 €
CVE-9-15-RCB-TF	3.634 €
CVE-9-20-RCB-TF	4.296 €
CVE-9-25-RCB-TF	4.866 €
CVE-9-30-RCB-TF	5.759 €

CVE-9-10-RC-TF	2.983 €
CVE-9-13-RC-TF	3.371 €
CVE-9-15-RC-TF	3.741 €
CVE-9-20-RC-TF	4.316 €
CVE-9-25-RC-TF	4.971 €
CVE-9-30-RC-TF	5.993 €

CVEP-9-10-RC-TF	3.281 €
CVEP-9-13-RC-TF	3.708 €
CVEP-9-15-RC-TF	4.115 €
CVEP-9-20-RC-TF	4.747 €
CVEP-9-25-RC-TF	5.468 €
CVEP-9-30-RC-TF	6.593 €

CVES-9-10-RCB-TF	2.704 €
CVES-9-13-RCB-TF	3.039 €
CVES-9-15-RCB-TF	3.359 €
CVES-9-20-RCB-TF	4.009 €
CVES-9-25-RCB-TF	4.507 €
CVES-9-30-RCB-TF	5.350 €

CVES-9-10-RC-TF	2.845 €
CVES-9-13-RC-TF	3.135 €
CVES-9-15-RC-TF	3.460 €
CVES-9-20-RC-TF	4.147 €
CVES-9-25-RC-TF	4.701 €
CVES-9-30-RC-TF	5.575 €

CVEPS-9-10-RC-TF	2.987 €
CVEPS-9-13-RC-TF	3.294 €
CVEPS-9-15-RC-TF	3.644 €
CVEPS-9-20-RC-TF	4.360 €
CVEPS-9-25-RC-TF	4.991 €
CVEPS-9-30-RC-TF	5.926 €

mod.	largo length (mm)	exposición display RSA (m^2)	exposición display TDA (m^2)RCB	exposición display TDA (m^2)RC	exposición display TDA (m^2)P-RC	cámara storage CVE (m^3))	puertas doors (uds)	potencia frig. frig. power (W)	consumo consumption (W)	refrigerante refrigerant
CVE / CVES-9-10-TF	1055	0,78	0,75	0,75	0,75	0,33	1/0	493	821	R-290
CVE / CVES-9-13-TF	1305	0,98	0,94	0,94	0,94	0,43	2/0	583	898	R-290
CVE / CVES-9-15-TF	1525	1,15	1,12	1,12	1,12	0,49	2/0	796	1024	R-290
CVE / CVES-9-20-TF	2025	1,55	1,5	1,5	1,5	0,67	3/0	1098	1234	R-290
CVE / CVES-9-25-TF	2525	1,95	1,89	1,89	1,89	0,84	4/0	1312	1278	R-290
CVE / CVES-9-30-TF	2995	2,33	2,24	2,24	2,24	1,19	4/0	1312	1302	R-290

Otros gases, consultar
ask for other gas

características técnicas y constructivas sujetas a variación sin previo aviso

- Exterior e interior en chapa de acero plastificada
- Plano exposición y encimera en acero inox AISI-304
- Bandejas plano de exposición lisas
- Costados de 40 mm en ABS inyectado
- **Decoración estándar**: costados gris claro frontal inferior gris claro + franja superior inox. Perfilería en aluminio anodizado
- Paragolpes en la parte delantera
- Cristal frontal templado y abatible
- Estante de cristal intermedio, no refrigerado
- Iluminación LED 4000K estándar: encimera superior y estante
- Opción LED 2700K (luz cálida) o ROSA, al mismo precio
- Aislamiento de poliuretano inyectado, densidad 40 Kg/m³, cero efectos ODP y GWP
- Reserva refrigerada con puertas, hueco 440x270
- **Evaporador ventilado**, con tratamiento EPOXY anti-corrosión de serie
- Condensación ventilada, evaporación automática de serie (sólo con motor incorporado)
- Control electrónico de temperatura
- Indicador de temperatura
- Descarche automático
- Clase climática 4 (30°C 55%) régimen M1

M1 temperatura producto -1/+5°C UNE-EN ISO 23953-2:2015

we reserve the right to change specifications whitout prior notice

- Interior and exterior finish in plastic coated steel
- Display area and counter in stainless steel AISI-304
- Smooth deck for display area
- Sides in ABS injected, 40 mm thick
- **Standard decoration**: bottom frontal and sides in light grey, top frontal in stainless steel
- Anodised aluminium profiles
- Front rubber bumper
- Toughened and hinged frontal glass
- Glass shelf non refrigerated
- Standard LED 4000K lighting: top worktop and shelf
- Optional 2700K LED (soft light) or Fresh red, same price
- 40 Kg/m³ density polyurethane insulation, zero ODP and GWP
- Refrigerated under storage with doors 440x270
- **Ventilated evaporator**, with anticorrosion EPOXY treated as standard
- Ventilated condensation and automatic evaporation as standard (only models with condenser unit)
- Electronic temperature controller
- External thermometer
- Auto defrost
- Climate class 4 (30°C 55%) regime M1

M1 product temperature -1/+5°C UNE-EN ISO 23953-2:2015

OPCIONES / OPTIONS	decoración frontal / front decor	decoración total / total decor	lacado alto brillo / high glossy lacquered	cierre pixel / pixel doors	cierre cortina / night blind	estante chasis / chasis base	luz extra LED / extra lighting	neutra / neutral	pre-inst.
CV-10	140 €	460 €	591 €	118 €	175 €	55 €	57 € ud	-410 €	-120 €
CV-13	150€	471 €	604 €	173 €	242 €	75 €	78 € ud	-460 €	-135 €
CV-15	164 €	481 €	615 €	201 €	282 €	81 €	93 € ud	-510 €	-145 €
CV-20	174 €	489 €	628 €	252 €	321 €	106 €	112 € ud	-615 €	-180 €
CV-25	184 €	496 €	641 €	335 €	378 €	125 €	148 € ud	-870 €	-205 €
CV-30	194 €	502 €	666 €	397 €	581 €	150 €	160 € ud	-995 €	-255 €

*ersión REMOTO, incluye válvula de expansión (R449A) y valvula solenoide
REMOTE version, expansion valve (R449A) and solenoid valve, included

220v 60Hz / 115v 60Hz consultar - consult
Otros gases, consultar - *ask for other gas*

LEDs 2700 K LEDs 4000 K LEDs

DE SERIE
STANDAR

CVE-9-RC / CVEP-9-RC

CVE-9-AP90-RC	5.662 €
CVE-9-AP90-RCB	5.662 €
CVEP-9-AP90-RC	6.067 €

CVE-9-AN90-RC	5.677 €
CVE-9-AN90-RCB	5.677 €
CVEP-9-AN90-RC	6.082€

CVE-9-RP90-RC	5.662 €
CVE-9-RP90-RCB	5.662 €
CVEP-9-RP90-RC	6.067 €

CVE-9-RN90-RC	5.677 €
CVE-9-RN90-RCB	5.677 €
CVEP-9-RN90-RC	6.082€

mod.	largo length (mm)	alto height (mm)	fondo depth (mm)	exposición display RSA (m^2)	exposición display TDA (m^2)RC	exposición display TDA (m^2)RCB	potencia frig. frig. power (W)	consumo consumption (W)	refrigerante refrigerant
CVE/CVEP-9-AN90-RCB/RC	1500	1100/1230/1310	1500	0,98	0,69	0,87	583	939	R-290
CVE/CVEP-9-AP90-RCB/RC	1325	1100/1230/1310	1325	1,04	1,31	1,56	796	1084	R-290
CVE/CVEP-9N-AN45-RCB/RC	1090	1100/1230/1310	1060	0,48	-	-	-	-	-
CVE/CVEP-9N-AP45-RCB/RC	1040	1100/1230/1310	940	0,53	-	-	-	-	-
CVE/CVEP-9-RN90-RCB/RC	1352	1100/1230/1310	1352	1,01	0,84	1,07	583	926	R-290
CVE/CVEP-9-RP90-RCB/RC	1335	1100/1230/1310	1335	1,32	1,41	1,67	583	957	R-290
CMCVE-9-8-RC	800	910	940	-	-	-	-	-	-
CMCVE-9-12-RC	1200	910	940	-	-	-	-	-	-
CMCVE-9-AP90-RC	1670	910	690	-	-	-	-	-	-
CMCVE-9-AN90-RC	1638	910	825	-	-	-	-	-	-

CVE/CVES-10-AN/AP/RN/RP	156€	502 €	261 €	666 €	271€	224 €	93 €	-510 €	-145 €

CVE-9N-RP45-RCB	3.984 €
CVE-9N-RP45-RC	3.984 €
CVEP-9N-RP45-RC	4.403 €

CVE-9N-RN45-RCB	3.984 €
CVE-9N-RN45-RC	3.984 €
CVEP-9N-RN45-RC	4.403 €

CMCVE-9-8-RC	1.386 €
CMCVE-9-12-RC	1.501 €

CMCVE-9-RP90-RC	2.289 €
CMCVE-9-RN90-RC	2.289 €

Cristales disponibles

Available glasses

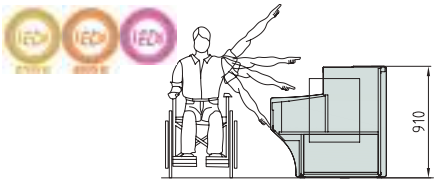

Altura adaptada
adapted height

características técnicas y constructivas sujetas a variación sin previo aviso

- Exterior e interior en chapa de acero plastificada
- Plano exposición y encimera en acero inox AISI-304
- Bandejas plano de exposición lisas
- Costados de 40 mm en ABS inyectado excepto acabado madera
- Perfilería en aluminio anodizado
- Paragolpes en la parte delantera
- Cristal templado
- Aislamiento de poliuretano inyectado, densidad 40 Kg/m³, cero efectos ODP y GWP

AP90 / AN90 / RP90 / RN90
- Angulos refrigerados **sin reserva frigorifica**
- Compatibles con módulos CVE-RC CVE-RCB CVEP-RC
- **Evaporador ventilado**, con tratamiento EPOXY anti-corrosión de serie
- Condensación ventilada
- Control electrónico de temperatura
- Indicador de temperatura
- Descarche automático
- Evaporación automática de serie
- Clase climática 4 (30°C 55%) régimen M1 (-1/+5°C)

AP45 / AN45
- Angulos neutros
- Compatibles con módulos VE-RC CVE-RCB CVEP-RC

CMCVE
- Mueble caja con cajón, estante y enchufe (excepto en ángulos)
- Todas las decoraciones al mismo precio

we reserve the right to change specifications whitout prior notice

- Interior and exterior finish in plastic coated steel
- Display area and counter in stainless steel AISI-304
- Smooth deck for display area
- 40 mm sides in injected ABS, excepd wood decor
- Anodised aluminium profiles
- Front rubber bumper
- Tempered glass
- 40 Kg/m³ density polyurethane insulation, zero ODP and GWP

AP90 / AN90 / RP90 / RN90
- Refrigerated angles, without cooling storage area
- Compatibles with CVE-RC CVE-RCB CVEP-RC modules
- **Ventilated evaporator**, with anticorrosion EPOXY treated as standard
- Ventilated condensation
- Electronic temperature controller
- External thermometer
- Auto defrost
- Standard automatic evaporation
- Climate class 4 (30°C 55%) regime M1 (-1/+5°C)

AP45 / AN45
- Neutral angles
- Compatibles with VE-RC CVE-RCB CVEP-RC modules

CMCVE
- Cash counters with shelve, drawer and plug (ecept angles)
- All decorations included in price

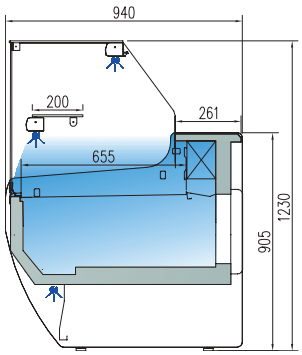

CV-9-10-RR
CV-9-13-RR
CV-9-15-RR
CV-9-20-RR
CV-9-25-RR
CV-9-30-RR

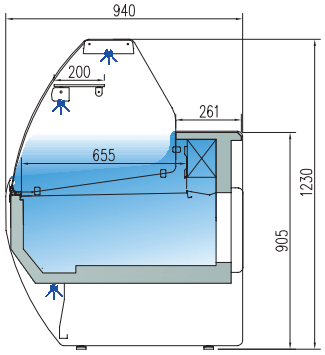

CV-9-10-C
CV-9-13-C
CV-9-15-C
CV-9-20-C
CV-9-25-C
CV-9-30-C

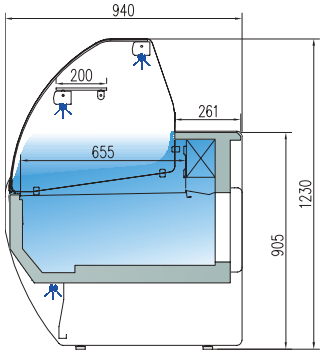

CV-9-10-CC
CV-9-13-CC
CV-9-15-CC
CV-9-20-CC
CV-9-25-CC
CV-9-30-CC

mod.	largo length (mm)	exposición display RSA (m^2)	exposición display TDA (m^2)RR	exposición display TDA (m^2)C	exposición display TDA (m^2)CC	reserva cold storge (m^3)	puertas doors (uds)	potencia frig. frig. power (W)	potencia frig. frig. power (W)	refrigerante refrigerant
CV-9-10	1055	0,78	0,62	0,76	0,75	0,33	1	493	821	R-290
CV-9-13	1305	0,98	0,78	0,94	0,94	0,43	2	583	898	R-290
CV-9-15	1525	1,15	0,92	1,12	1,12	0,49	2	796	1024	R-290
CV-9-20	2025	1,55	1,24	1,51	1,5	0,67	3	1098	1234	R-290
CV-9-25	2525	1,95	1,56	1,89	1,89	0,84	4	1312	1278	R-290
CV-9-30	2995	2,33	1,86	2,26	2,24	1,19	4	1312	1302	R-290

Otros gases, consultar - *ask for other gas*

características técnicas y constructivas sujetas a variación sin previo aviso

- Exterior e interior en chapa de acero plastificada
- Plano exposición y encimera en acero inox AISI-304
- Bandejas plano de exposición lisas
- Costados de 40 mm en ABS inyectado excepto acabado madera
- **Decoración estándar**: costados cortos gris oscuro frontal gris + franja decorativa azul. Perfilería en aluminio anodizado
- Paragolpes en la parte delantera
- Cristal frontal templado, abatible
- Estantes de cristal intermedios, no refrigerados
- Iluminación LED 4000K estándar: encimera superior, estante inferior y base frontal
- Opción LED 2700K (luz cálida) o ROSA, al mismo precio
- Aislamiento de poliuretano inyectado, densidad 40 Kg/m^3, cero efectos ODP y GWP
- Reserva refrigerada con puertas, hueco 440x270 (excepto modelo neutro)
- **Evaporador estático, opcional ventilado**, con tratamiento EPOXY anti-corrosión de serie
- Condensación ventilada, evaporación automática de serie (sólo con motor incorporado)
- Control electrónico de temperatura
- Indicador de temperatura
- Descarche automático
- Clase climática 4 (30°C 55%) régimen M1

M1 temperatura producto -1/+5°C UNE-EN ISO 23953-2:2015

we reserve the right to change specifications whitout prior notice

- Interior and exterior finish in plastic coated steel
- Display area and counter in stainless steel AISI-304
- Smooth deck for display area, stepped at same price
- 40 mm sides in injected ABS, excepd wood decor
- S**tandard decoration:** short dark gray sides gray front+ blue decorative stripe. Anodised aluminium profiles
- Front rubber bumper
- Tempered and hinged frost glass
- Glass shelves non refrigerated
- Standard LED 6500 K lighting: top worktop, shelf and front base
- Optional 3000 K LED (soft light) or Fresh red, same price
- 40 Kg/m^3 density polyurethane insulation, zero ODP and GWP
- Refrigerated under storage with doors 440x270 (except for ambient models)
- **Static evaporator, ventilated on demand**, with anticorrosion EPOXY treated as standard
- Ventilated condensation and automatic evaporation as standard (only models with condenser unit)
- Electronic temperature controller
- External thermometer
- Auto defrost
- Climate class 3 (25°C 60%Hr) regime M1

M1 product temperature -1/+5°C UNE-EN ISO 23953-2:2006

Versión REMOTO, incluye válvula de expansión (R449A) y valvula solenoide
REMOTE version, expansion valve (R449A) and solenoid valve, included

220v 60Hz / 115v 60Hz consultar - consult

LEDs 2700 K LEDs 4000 K LEDs

DE SERIE
STANDAR

CV-9-20-CC
decoración estándar
standard decor

CV-9-20-C
frontal inox
stainless steel front decor

lacado
lacquered

madera
wood

opcional

interior 440x270

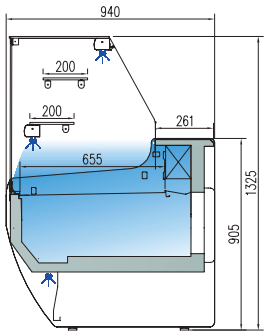

CVP-9-10-RR
CVP-9-13-RR
CVP-9-15-RR
CVP-9-20-RR
CVP-9-25-RR
CVP-9-30-RR

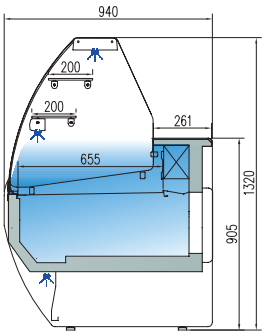

CVP-9-10-C
CVP-9-13-C
CVP-9-15-C
CVP-9-20-C
CVP-9-25-C
CVP-9-30-C

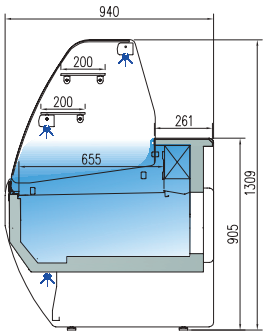

CVP-9-10-CC
CVP-9-13-CC
CVP-9-15-CC
CVP-9-20-CC
CVP-9-25-CC
CVP-9-30-CC

mod.	largo length (mm)	exposición display RSA (m^2)	exposición display TDA (m^2)RR	exposición display TDA (m^2)C	exposición display TDA (m^2)CC	reserva cold storge (m^3)	puertas doors (uds)	potencia frig. frig. power (W)	potencia frig. frig. power (W)	refrigerante refrigerant
CVP-9-10	1055	0,78	0,62	0,76	0,75	0,33	1	493	821	R-290
CVP-9-13	1305	0,98	0,78	0,94	0,94	0,43	2	583	898	R-290
CVP-9-15	1525	1,15	0,92	1,12	1,12	0,49	2	796	1024	R-290
CVP-9-20	2025	1,55	1,24	1,51	1,5	0,67	3	1098	1234	R-290
CVP-9-25	2525	1,95	1,56	1,89	1,89	0,84	4	1312	1278	R-290
CVP-9-30	2995	2,33	1,86	2,26	2,24	1,19	4	1312	1302	R-290

Otros gases, consultar - *ask for other gas*

características técnicas y constructivas sujetas a variación sin previo aviso

- Diseño especial para pastelería, con dos estantes en el plano de exposición y dos puntos de Iluminación LED 4000K estándar
- Exterior e interior en chapa de acero plastificada
- Plano exposición y encimera en acero inox AISI-304
- Bandejas plano de exposición lisas
- Costados de 40 mm en ABS inyectado
- **Decoración estándar:** costados cortos gris oscuro frontal gris + franja decorativa azul. Perfilería en aluminio anodizado
- Paragolpes en la parte delantera
- Cristal frontal templado, abatible
- Estante de cristal intermedio, no refrigerado
- Iluminación LED 4000K estándar: encimera superior, estante y base frontal
- Opción LED 2700K (luz cálida) o ROSA, al mismo precio
- Aislamiento de poliuretano inyectado, densidad 40 Kg/m^3, cero efectos ODP y GWP
- Reserva refrigerada con puertas, hueco 440x270
- **Evaporador estático, opcional ventilado**, con tratamiento EPOXY anti-corrosión de serie
- Condensación ventilada, evaporación automática de serie (sólo con motor incorporado)
- Control electrónico de temperatura
- Indicador de temperatura
- Descarche automático
- Clase climática 4 (30°C 55%) régimen M1

M1 temperatura producto -1/+5°C UNE-EN ISO 23953-2:2015

we reserve the right to change specifications whitout prior notice

- Design focused for bakery, with two shelves at the exposure and two standard lighting
- Interior and exterior finish in plastic coated steel
- Display area and counter in stainless steel AISI-304
- Smooth deck for display area
- Sides in ABS injected, 40 mm thick
- **Standard decoration**: short dark gray sides gray front+ blue decorative stripe
- Anodised aluminium profiles
- Front rubber bumper
- Toughened curved glass hinges forward
- Glass shelf non refrigerated
- Standard LED 4000K lighting: top worktop, shelf and frontal base
- Optional 2700K LED (soft light) or Fresh red, same price
- 40 Kg/m^3 density polyurethane insulation, zero ODP and GWP
- Refrigerated under storage with doors 440x270
- **Static evaporator, ventilated as optional**, with anticorrosion EPOXY treated as standard
- Ventilated condensation and automatic evaporation as standard (only models with condenser unit)
- Electronic temperature controller
- External thermometer
- Auto defrost
- Climate class 4 (30°C 55%) regime M1

M1 product temperature -1/+5°C UNE-EN ISO 23953-2:2015

Versión REMOTO, incluye válvula de expansión (R449A) y valvula solenoide
REMOTE version, expansion valve (R449A) and solenoid valve, included

220v 60Hz / 115v 60Hz consultar - consult

LEDs 2700 K LEDs 4000 K LEDs

DE SERIE
STANDAR

CVP-9-20-C
lacado
lacquered

CVP-9-20-CC
madera
wood

frente un color
one color front decor

frontal decorado
front decor

opcional

interior 440x270

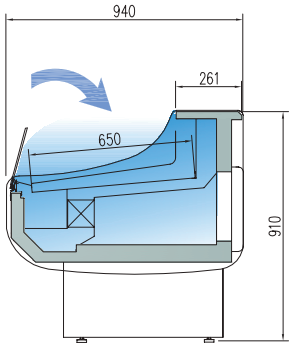

CVEA-9-10-TF	2.322 €
CVEA-9-13-TF	2.548 €
CVEA-9-15-TF	2.780 €
CVEA-9-20-TF	3.404 €
CVEA-9-25-TF	3.989 €
CVEA-9-30-TF	4.871 €

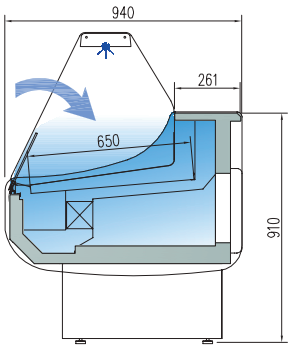

CVEE-9-10-TF	2.458 €
CVEE-9-13-TF	2.708 €
CVEE-9-15-TF	2.967 €
CVEE-9-20-TF	3.611 €
CVEE-9-25-TF	4.241 €
CVEE-9-30-TF	5.183 €

mod.	largo length (mm)	exposición display RSA (m^2)	exposición display TDA (m^2)	reserva cold storge (m^3)	puertas doors (uds)	potencia frig. frig. power (W)	consumo consumption (W)	refrigerante refrigerant
CVEA-9-10	1055	0,84	0,62	0,33	1	493	821	R-290
CVEA-9-13	1305	1,06	0,78	0,43	2	583	898	R-290
CVEA-9-15	1525	1,25	0,92	0,49	2	796	1024	R-290
CVEA-9-20	2025	1,68	1,24	0,67	3	1098	1234	R-290
CVEA-9-25	2525	2,11	1,56	0,84	4	1312	1278	R-290
CVEA-9-30	2995	2,52	1,86	1,19	4	1312	1302	R-290
CVEE-9-10	1055	0,84	0,82	0,33	1	493	821	R-290
CVEE-9-13	1305	1,06	1,03	0,43	2	583	898	R-290
CVEE-9-15	1525	1,25	1,21	0,49	2	796	1024	R-290
CVEE-9-20	2025	1,68	1,63	0,67	3	1098	1234	R-290
CVEE-9-25	2525	2,11	2,05	0,84	4	1312	1278	R-290
CVEE-9-30	2995	2,52	2,45	1,19	4	1312	1302	R-290

Otros gases, consultar - *ask for other gas*

características técnicas y constructivas sujetas a variación sin previo aviso

we reserve the right to change specifications whitout prior notice

- Exterior e interior en chapa de acero plastificada
- Plano exposición y encimera en acero inox AISI-304
- Bandejas plano de exposición lisas
- Costados de 40 mm en ABS inyectado excepto acabado madera
- **Decoración estándar:** costados cortos gris oscuro frontal gris + franja decorativa azul. Perfilería en aluminio anodizado
- Paragolpes en la parte delantera
- Cristal frontal auto-servicio
- **CVEE**: Iluminación LED 4000K estándar: encimera superior y estante. Opción LED 2700K (luz cálida) o ROSA, al mismo precio
- Aislamiento de poliuretano inyectado, densidad 40 Kg/m^3, cero efectos ODP y GWP
- **Evaporador ventilado**, con tratamiento EPOXY anti-corrosión de serie
- Condensación ventilada, evaporación automática de serie (sólo con motor incorporado)
- Control electrónico de temperatura
- Indicador de temperatura
- Descarche automático
- Clase climática 3 (25°C 60%) régimen M1

M1 temperatura producto -1/+5°C UNE-EN ISO 23953-2:2015

- Interior and exterior finish in plastic coated steel
- Display area and counter in stainless steel AISI-304
- Smooth deck for display area
- 40 mm sides in injected ABS, excepd wood decor
- **Standard decoration**: short dark gray sides gray front+ blue decorative stripe
- Anodised aluminium profiles
- Front rubber bumper
- Self-service frontal glass
- **CVEE:** Standard LED 4000K lighting: top worktop and shelf
- Optional 2700K LED (soft light) or Fresh red, same price
- 40 Kg/m^3 density polyurethane insulation, zero ODP and GWP
- **Ventilated evaporator**, with anticorrosion EPOXY treated as standard
- Ventilated condensation and automatic evaporation as standard (only models with condenser unit)
- Electronic temperature controller
- External thermometer
- Auto defrost
- Climate class 3 (25°C 60%) regime M1

M1 product temperature -1/+5°C UNE-EN ISO 23953-2:2015

Versión REMOTO, incluye válvula de expansión (R449A) y valvula solenoide
REMOTE version, expansion valve (R449A) and solenoid valve, included

220v 60Hz / 115v 60Hz consultar - consult

LEDs 2700 K LEDs 4000 K LEDs

DE SERIE
STANDAR

CVEA-9-20
personalizada
customized

CVEE-9-20
lacado
lacquered

Accesorios disponibles sólo para instalarse en fábrica- *Accessories available only to set up in factory*

BAÑO MARIA - *BAIN MARIE*

CMVE-10-BM	CMVE-13-BM	CMVE-15-BM	CMVE-20-BM	CMVE-25-BM	CMVE-30-BM

CALOR SECO - *DRY HEAT*

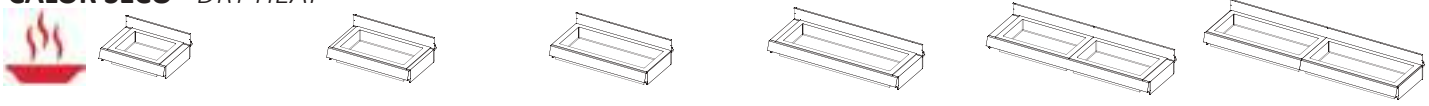

CMVE-10-HE	CMVE-13-HE	CMVE-15-HE	CMVE-20-HE	CMVE-25-HE	CMVE-30-HE

CUBETAS REFRIGERADAS - *REFRIGERATED TRAYS*

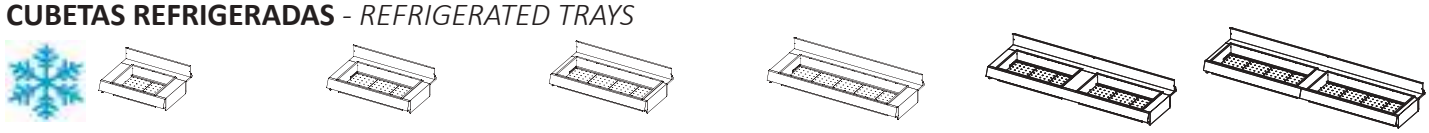

CMVE-10-ES	CMVE-13-ES	CMVE-15-ES	CMVE-20-ES	CMVE-25-ES	CMVE-30-ES

mod.	largo length (mm)	ancho width (mm)	profundidad depth (mm)	encastre hole (mm)	capacidad capacity GN1/1-150	potencia. power (W)	tensión monofásica single phase power
CMVE-10-BM	790	646	315	765x625x200	2	1000	230 V- 50 Hz
CMVE-13-BM	1120	646	315	1095x625x200	3	2000	230 V- 50 Hz
CMVE-15-BM	1445	646	315	1420x625x200	4	3000	230 V- 50 Hz
CMVE-20-BM	1770	646	315	1745x625x200	5	3000	230 V- 50 Hz
CMVE-25-BM	2240	646	315	2190x625x200	6	4000	230 V- 50 Hz
CMVE-30-BM	2890	646	315	2840x625x200	8	6000	230 V- 50 Hz
CMVE-10-HE	790	646	315	765x625x200	2	800	230 V- 50 Hz
CMVE-13-HE	1120	646	315	1095x625x200	3	1200	230 V- 50 Hz
CMVE-15-HE	1445	646	315	1420x625x200	4	1600	230 V- 50 Hz
CMVE-20-HE	1770	646	315	1745x625x200	5	2000	230 V- 50 Hz
CMVE-25-HE	2240	646	315	2190x625x200	7	2400	230 V- 50 Hz
CMVE-30-HE	2890	646	315	2840x625x200	8	3200	230 V- 50 Hz
CMVE-10-ES	790	646	315	765x625x200	2	-	-
CMVE-13-ES	1120	646	315	1095x625x200	3	-	-
CMVE-15-ES	1445	646	315	1420x625x200	4	-	-
CMVE-20-ES	1770	646	315	1745x625x200	5	-	-
CMVE-25-ES	2240	646	315	2190x625x200	6	-	-
CMVE-30-ES	2890	646	315	2840x625x200	8	-	-

220v 60Hz / 115v 60Hz consultar - consult

características técnicas y constructivas sujetas a variación sin previo aviso

- El PVP corresponde al **módulo montado en la vitrina**, no como elemento independiente. Cubetas GN **no incluidas** en el precio
- Construidos en acero inoxidable AISI-304
- Capacidad para cubetas GN1/1 fondo 150 (no incluidas)
- Elemenos encastrables compatibles con todos los modelos de la gama CVE-9 y CVE-10, siempre SIN estante (recomendado)
- No compatibles con modelos de la gama CVED
- Baño maria y calor seco :
  - Aplicar incremento por elemento encastrable a la versión neutra de la vitrina compatible
  - CMVE-BM encastrable baño maria, llenado manual
  - CMVE-HE encastrable calor seco +55°C +70°C

- Cubetas refrigeradas CMVE-ES:
  - Aplicar incremento por elemento encastrable a la versión con evaporador ventilado de la vitrina compatible

we reserve the right to change specifications whitout prior notice

- Price is for the **set mounted in the counter**, not as a separate element
- GN containers, **not included** in price
- Built in stainless steel AISI-304
- Compatible with GN1/1 150 depth (not included)
- Drop-in elements compatible with all models of the CVE-9 and CVE-10 range, always without shelf (recommended)
- Not compatible with CVED models
- Bain-marie and dry heat:
  - Apply increase of price by drop-in element to the neutral version compatible counter
  - CMVE-BM drop-in bain-marie, manual filling
  - CMVE-HE drop-in dry heat +55°C + 70°C

- Refrigerated trays CMVE-ES:
  - Apply increase of price by drop-in element to the ventilated version compatible counter

CMVE-BM

CMVE-HE

CMVE-ES

CVE-9-20-RC-TF + CMVE-20-ES

CVE-10N-25-C + CMVE-25-BM

CVE-9N-15-C + CMVE-13-HE

CMVE-25-BM

CMVE-15-HE

CMVE-20-ES

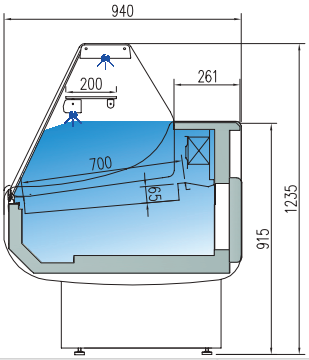

CVE-9-10-R-P	2.855 €
CVE-9-13-R-P	3.257 €
CVE-9-15-R-P	3.624 €
CVE-9-20-R-P	4.314 €
CVE-9-25-R-P	5.090 €
CVE-9-30-R-P	6.464 €

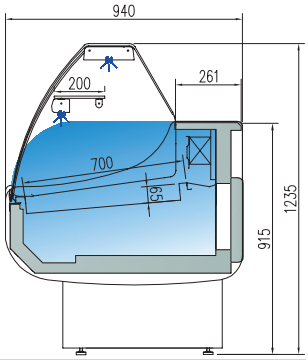

CVE-9-10-C-P	2.887 €
CVE-9-13-C-P	3.411 €
CVE-9-15-C-P	3.763 €
CVE-9-20-C-P	4.560 €
CVE-9-25-C-P	5.325 €
CVE-9-30-C-P	6.457 €

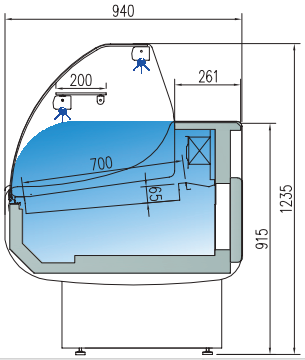

CVE-9-10-CC-P	3.187 €
CVE-9-13-CC-P	3.571 €
CVE-9-15-CC-P	3.969 €
CVE-9-20-CC-P	4.767 €
CVE-9-25-CC-P	5.595 €
CVE-9-30-CC-P	6.803 €

novedad new

Modelos con PLACA FRIA INCORPORADA **EF** *INCORPORATED COLD PLATE models*

CVE-9-10-R-P-EF
CVE-9-13-R-P-EF
CVE-9-15-R-P-EF
CVE-9-20-R-P-EF
CVE-9-25-R-P-EF
CVE-9-30-R-P-EF

CVE-9-10-C-P-EF
CVE-9-13-C-P-EF
CVE-9-15-C-P-EF
CVE-9-20-C-P-EF
CVE-9-25-C-P-EF
CVE-9-30-C-P-EF

CVE-9-10-CC-P-EF
CVE-9-13-CC-P-EF
CVE-9-15-CC-P-EF
CVE-9-20-CC-P-EF
CVE-9-25-CC-P-EF
CVE-9-30-CC-P-EF

mod.	largo length (mm)	cámara storage (m^3)	exposición dislpay RSA (m^3)	exposición dislpay TDA (m^3)R	exposición dislpay TDA (m^3)C	exposición dislpay TDA (m^3)CC	puertas doors (uds)	potencia frig. frig. power (W)	consumo consumption (W)	refrigerante refrigerant
CVE-9-10-P	1055	0,29	0,78	0,62	0,62	0,76	1	493	821	R-290
CVE-9-13-P	1305	0,8	0,98	0,78	0,78	0,94	2	583	898	R-290
CVE-9-15-P	1525	0,43	1,15	0,92	0,92	1,12	2	796	1024	R-290
CVE-9-20-P	2025	0,59	1,55	1,24	1,24	1,51	3	1098	1234	R-290
CVE-9-25-P	2525	0,74	1,95	1,56	1,56	1,89	4	1312	1278	R-290
CVE-9-30-P	2995	1,7	2,33	1,86	1,86	2,26	4	1312	1302	R-290

Otros gases, consultar - *ask for other gas*

características técnicas y constructivas sujetas a variación sin previo aviso

we reserve the right to change specifications whitout prior notice

- Exterior e interior en chapa de acero plastificada
- Encimera de trabajo en acero inox **AISI-316**
- Plano de exposición hermético de altura 65 mm, con desagüe canalizado al exterior, fabricado en acero inox **AISI-316**, placa fría opcional
- Protector frontal evaporador en **AISI-316**
- Costados de 40 mm en ABS inyectado excepto acabado madera
- Decoración estándar: costados cortos gris oscuro frontal gris + franja decorativa azul. Perfilería en aluminio anodizado
- Paragolpes en la parte delantera
- Cristal frontal templado, abatible
- Estante de cristal intermedio, no refrigerado
- Iluminación LED 4000K estándar: encimera superior y estante
- Opción LED 2700K (luz cálida) o ROSA, al mismo precio
- Aislamiento de poliuretano inyectado, densidad 40 Kg/m^3, cero efectos ODP y GWP
- Reserva refrigerada con puertas, hueco 440x270 (excepto modelo neutro)
- **Evaporador estático**, con tratamiento EPOXY anti-corrosión de serie
- Condensación ventilada
- Control electrónico de temperatura
- Indicador de temperatura
- Descarche automático
- Clase climática 4 (30°C 55%) régimen M1

M1 temperatura producto -1/+5°C UNE-EN ISO 23953-2:2015

- Interior and exterior finish in plastic coated steel
- Worktop in stainless steel **AISI-316**
- Exposure level hermetic 65mm height, with drainage channeled up to the outside, made of stainless steel. **AISI-316**, cold plate as optinal
- 40 mm sides in injected ABS, excepd wood decor
- **AISI-316** stainless steel evaporator front cover
- Standard decoration: short dark gray sides gray front+ blue decorative stripe
- Anodised aluminium profiles
- Front rubber bumper
- Toughened curved glass hinges forward
- Glass shelf non refrigerated
- Standard LED 4000K lighting: top worktop and shelf
- Optional 2700K LED (soft light) or Fresh red, same price
- 40 Kg/m^3 density polyurethane insulation, zero ODP and GWP
- Refrigerated under storage with doors 440x270 free (except for ambient models)
- **Static evaporator**, with anticorrosion EPOXY treated as standard
- Ventilated condensation
- Electronic temperature controller
- External thermometer
- Auto defrost
- Climate class 4 (30°C 55%) regime M1

M1 product temperature -1/+5°C UNE-EN ISO 23953-2:2015

Versión REMOTO, incluye válvula de expansión (R449A) y valvula solenoide
REMOTE version, expansion valve (R449A) and solenoid valve, included

220v 60Hz / 115v 60Hz consultar - consult

LEDs 2700 K · LEDs 4000 K · LEDs

AISI-316

Plano exposición y encimera AISI-316
AISI-316 exposure and worktop

CVE-9-20-C-P
frontal inox
inox decor

novedad
new

CVE-9-20-C-P-EF
evaporador placa incorporado
extra cold plate incorporated

opcional

interior 440x270

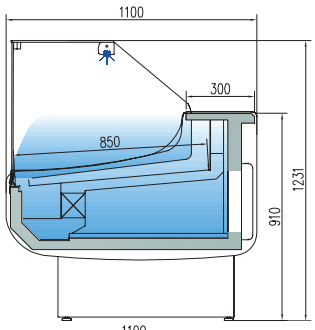

CVE-10-10-RR-TF	3.103 €
CVE-10-13-RR-TF	3.376 €
CVE-10-15-RR-TF	3.742 €
CVE-10-20-RR-TF	4.321 €
CVE-10-25-RR-TF	5.269 €
CVE-10-30-RR-TF	5.961 €

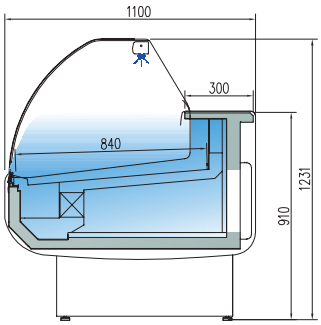

CVE-10-10-CC-TF	3.223 €
CVE-10-13-CC-TF	3.412 €
CVE-10-15-CC-TF	3.915 €
CVE-10-20-CC-TF	4.362 €
CVE-10-25-CC-TF	5.304 €
CVE-10-30-CC-TF	6.209 €

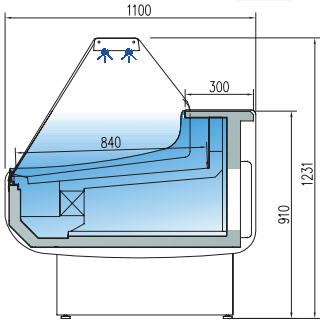

CVE-10-10-R-TF	2.979 €
CVE-10-13-R-TF	3.409 €
CVE-10-15-R-TF	3.704 €
CVE-10-20-R-TF	4.278 €
CVE-10-25-R-TF	4.968 €
CVE-10-30-R-TF	5.993 €

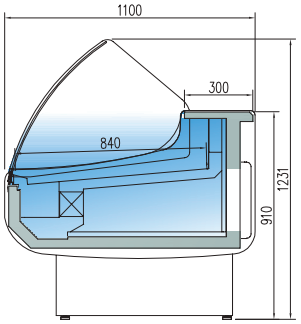

CVE-10-10-MC-TF	2.979 €
CVE-10-13-MC-TF	3.409 €
CVE-10-15-MC-TF	3.704 €
CVE-10-20-MC-TF	4.278 €
CVE-10-25-MC-TF	4.968 €
CVE-10-30-MC-TF	5.993 €

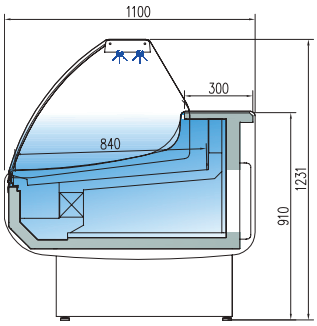

CVE-10-10-C-TF	3.103 €
CVE-10-13-C-TF	3.376 €
CVE-10-15-C-TF	3.742 €
CVE-10-20-C-TF	4.321 €
CVE-10-25-C-TF	5.269 €
CVE-10-30-C-TF	5.961 €

mod.	largo length (mm)	exposición display RSA (m^2)	exposición display TDA (m^2)R	exposición display TDA (m^2)C	exposición display TDA (m^2)CC	exposición display TDA (m^2)RR	exposición display TDA (m^2)MC	reserva cold storge (m^3)	puertas doors (uds)	potencia frig. frig. power (W)	consumo consumption (W)	refrigerante refrigerant
CVE-10-10	1055	0,79	0,84	0,75	0,88	0,88	0,94	0,38	1	493	849	R-290
CVE-10-13	1305	0,99	1,06	0,93	1,11	1,11	1,19	0,5	2	583	926	R-290
CVE-10-15	1525	1,17	1,25	1,11	1,3	1,3	1,39	0,58	2	796	1066	R-290
CVE-10-20	2025	1,58	1,68	1,49	1,75	1,75	1,89	0,79	3	1098	1290	R-290
CVE-10-25	2525	1,99	2,11	1,87	2,2	2,2	2,37	0,99	4	1312	1334	R-290
CVE-10-30	2995	2,37	2,52	2,22	2,62	2,62	2,82	1,25	4	1312	1358	R-290

características técnicas y constructivas sujetas a variación sin previo aviso

we reserve the right to change specifications whitout prior notice

- Exterior e interior en chapa de acero plastificada
- Plano exposición y encimera en acero inox AISI-304
- Bandejas plano de exposición lisas
- Costados de 40 mm en ABS inyectado excepto acabado madera
- **Decoración estándar**: costados cortos gris oscuro frontal gris + franja decorativa azul. Perfilería en aluminio anodizado
- Paragolpes en la parte delantera
- Cristal frontal templado, abatible
- Iluminación LED 4000K estándar: encimera superior
- Opción LED 2700K (luz cálida) o ROSA, al mismo precio
- Aislamiento de poliuretano inyectado, densidad 40 Kg/m^3, cero efectos ODP y GWP
- Reserva refrigerada con puertas, hueco 440x270 (excepto modelo neutro)
- **Evaporador ventilado, opcional estático**, con tratamiento EPOXY anti-corrosión
- Condensación ventilada, evaporación automática de serie (sólo con motor incorporado)
- Control electrónico de temperatura
- Indicador de temperatura
- Descarche automático, opcional por resistencia eléctrica
- Clase climática 4 (30°C 55%) régimen M1

M1 temperatura producto -1/+5°C UNE-EN ISO 23953-2:2015

- Interior and exterior finish in plastic coated steel
- Display area and counter in stainless steel AISI-304
- Smooth deck for display area
- 40 mm sides in injected ABS, excepd wood decor
- **Standard decoration**: short dark gray sides gray front+ blue decorative stripe
- Anodised aluminium profiles
- Front rubber bumper
- Toughened curved glass hinges forward
- Standard LED 4000K lighting: top worktop
- Optional 2700K LED (soft light) or Fresh red, same price
- 40 Kg/m^3 density polyurethane insulation, zero ODP and GWP
- Refrigerated under storage with doors 440x270 free (except for ambient models)
- **Ventilated evaporator, static as optional**, with anticorrosion EPOXY treated as standard
- Ventilated condensation and automatic evaporation as standard (only models with condenser unit)
- Electronic temperature controller
- External thermometer
- Auto defrost, by heated cable as optional
- Climate class 4 (30°C 55%) regime M1

M1 product temperature -1/+5°C UNE-EN ISO 23953-2:2015

OPCIONES OPTIONS	decoración frontal *front decor*	decoración total *total decor*	lacado alto brillo *hight glossy lacquered*	cierre piezi *piezi doors*	cierre cortina *night blind*	estante chasis *chassis base*	luz extra LED *extra lighting*	neutra *neutral*	pre-inst.
CV-10	140 €	460 €	591 €	118 €	175 €	55 €	57 € ud	-410 €	-120 €
CV-13	150€	471 €	604 €	173 €	242 €	75 €	78 € ud	-460 €	-135 €
CV-15	104 €	481 €	615 €	201 €	292 €	81 €	93 € ud	-510 €	-140 €
CV-20	174 €	489 €	628 €	252 €	321 €	106 €	112 € ud	-615 €	-180 €
CV-25	186 €	495 €	641 €	335 €	378 €	125 €	148 € ud	-820 €	-205 €
CV-30	194 €	502 €	666 €	397 €	581 €	156 €	160 € ud	-995 €	-255 €

*versión REMOTO, incluye válvula de expansión (R449A) y válvula solenoide
REMOTE version, expansion valve (R449A) and solenoid valve, included

220v 60Hz / 115v 60Hz consultar - consult
Otros gases, consultar - ask for other gas

LEDs 2700 K LEDs 4000 K LEDs

DE SERIE
STANDAR

CVE-10-15-C
madera
wood

detalle cristal MC
MC glass

CVE-10-15-RR
lacado
lacquered

decoracion frontal
frontal decoration

estándar
standard

CVES-10-TF

Evaporador VENTILADO
VENTILATED evaporator

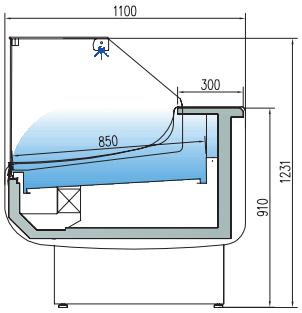

CVES-10-10-RR-TF	3.027 €
CVES-10-13-RR-TF	3.313 €
CVES-10-15-RR-TF	3.685 €
CVES-10-20-RR-TF	4.187 €
CVES-10-25-RR-TF	5.061 €
CVES-10-30-RR-TF	5.735 €

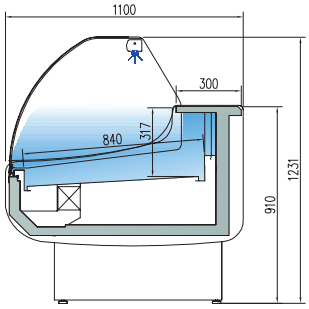

CVES-10-10-CC-TF	3.169 €
CVES-10-13-CC-TF	3.392 €
CVES-10-15-CC-TF	3.845 €
CVES-10-20-CC-TF	4.205 €
CVES-10-25-CC-TF	5.088 €
CVES-10-30-CC-TF	6.003 €

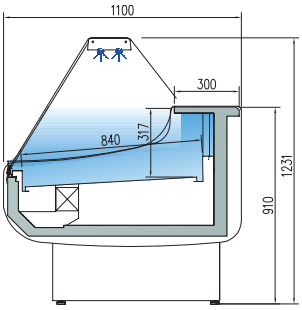

CVES-10-10-R-TF	2.924 €
CVES-10-13-R-TF	3.301 €
CVES-10-15-R-TF	3.595 €
CVES-10-20-R-TF	4.115 €
CVES-10-25-R-TF	4.743 €
CVES-10-30-R-TF	5.753 €

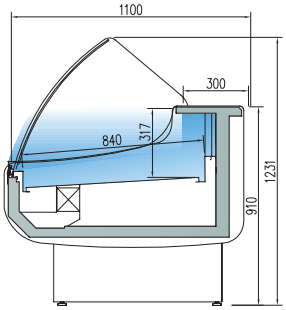

CVES-10-10-MC-TF	2.924 €
CVES-10-13-MC-TF	3.301 €
CVES-10-15-MC-TF	3.595 €
CVES-10-20-MC-TF	4.115 €
CVES-10-25-MC-TF	4.743 €
CVES-10-30-MC-TF	5.753 €

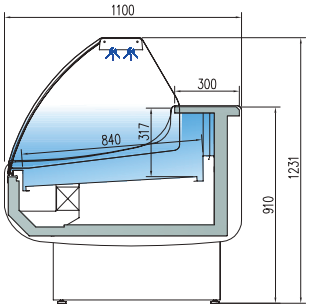

CVES-10-10-C-TF	3.027 €
CVES-10-13-C-TF	3.313 €
CVES-10-15-C-TF	3.685 €
CVES-10-20-C-TF	4.187 €
CVES-10-25-C-TF	5.061 €
CVES-10-30-C-TF	5.735 €

opcional

mod.	largo length (mm)	exposición display RSA (m²)	exposición display TDA (m²)R	exposición display TDA (m²)C	exposición display TDA (m²)CC	exposición display TDA (m²)RR	exposición display TDA (m²)MC	potencia frig. frig. power (W)	consumo consumption (W)	refrigerante refrigerant
CVES-10-10	1055	0,79	0,84	0,75	0,88	0,88	0,94	493	849	R-290
CVES-10-13	1305	0,99	1,06	0,93	1,11	1,11	1,19	583	926	R-290
CVES-10-15	1525	1,17	1,25	1,11	1,3	1,3	1,39	796	1066	R-290
CVES-10-20	2025	1,58	1,68	1,49	1,75	1,75	1,89	1098	1290	R-290
CVES-10-25	2525	1,99	2,11	1,87	2,2	2,2	2,37	1312	1334	R-290
CVES-10-30	2995	2,37	2,52	2,22	2,62	2,62	2,82	1312	1358	R-290

características técnicas y constructivas sujetas a variación sin previo aviso

- Exterior e interior en chapa de acero plastificada
- Plano exposición y encimera en acero inox AISI-304
- Bandejas plano de exposición lisas
- Costados de 40 mm en ABS inyectado excepto acabado madera
- **Decoración estándar**: costados cortos gris oscuro frontal gris + franja decorativa azul. Perfilería en aluminio anodizado
- Paragolpes en la parte delantera
- Cristal frontal templado, abatible
- Iluminación LED 4000K estándar: encimera superior
- Opción LED 2700K (luz cálida) o ROSA, al mismo precio
- Aislamiento de poliuretano inyectado, densidad 40 Kg/m³, cero efectos ODP y GWP
- Reserva refrigerada con puertas, hueco 440x270 (excepto modelo neutro)
- **Evaporador ventilado, opcional estático**, con tratamiento EPOXY anti-corrosión
- Condensación ventilada, evaporación automática de serie (sólo con motor incorporado)
- Control electrónico de temperatura
- Indicador de temperatura
- Descarche automático
- Clase climática 4 (30°C 55%) régimen M1

M1 temperatura producto -1/+5°C UNE-EN ISO 23953-2:2015

we reserve the right to change specifications whitout prior notice

- Interior and exterior finish in plastic coated steel
- Display area and counter in stainless steel AISI-304
- Smooth deck for display area
- 40 mm sides in injected ABS, excepd wood decor
- **Standard decoration**: short dark gray sides gray front+ blue decorative stripe
- Anodised aluminium profiles
- Front rubber bumper
- Toughened curved glass hinges forward
- Standard LED 4000K lighting: top worktop
- Optional 2700K LED (soft light) or Fresh red, same price
- 40 Kg/m³ density polyurethane insulation, zero ODP and GWP
- Refrigerated under storage with doors 440x270 free (except for ambient models)
- **Ventilated evaporator, static as optional**, with anticorrosion EPOXY treated as standard
- Ventilated condensation and automatic evaporation as standard (only models with condenser unit)
- Electronic temperature controller
- External thermometer
- Auto defrost
- Climate class 4 (30°C 55%) regime M1

M1 product temperature -1/+5°C UNE-EN ISO 23953-2:2015

OPCIONES *OPTIONS*	decoración fontal *front decor*	decoración total *total decor*	lacado alto brillo *Hight glossy lacquered*	cierre plexi *plexi doors*	cierre cortina *night blind*	*estante chasis* *chasis base*	*luz extra LED extra lighting*	neutra *neutral*	pre-inst.
CV-10	140 €	460 €	591 €	118 €	175 €	55 €	57 € xud	-410 €	-120 €
CV-13	150€	471 €	604 €	173 €	242 €	75 €	78 € xud	-460 €	-135 €
CV-15	164 €	481 €	615 €	201 €	292 €	81 €	93 € xud	-510 €	-145 €
CV-20	174 €	489 €	628 €	252 €	321 €	106 €	112 € xud	-615 €	-180 €
CV-25	184 €	495 €	641 €	335 €	378 €	125 €	148 € xud	-870 €	-205 €
CV-30	194 €	502 €	666 €	397 €	581 €	156 €	160 € ud	-995 €	-255 €

Versión REMOTO, incluye válvula de expansión (R449A) y valvula solenoide
REMOTE version, expansion valve (R449A) and solenoid valve, included

220v 60Hz / 115v 60Hz consultar - consult
Otros gases, consultar - *ask for other gas*

LEDs 2700 K LEDs 4000 K LEDs

DE SERIE
STANDAR

CVES-10-20-C-TF
decoración frontal + costados
front + sides decor

detalle cristal MC
MC glass

CVES-10-15-RR
lacado
lacquered

decoracion frontal
frontal decoration

estándar
standard

CVE-10-AP90-RR	5.843 €
CVE-10-AP90-C	5.843 €
CVES-10-AP90-RR	5.790 €
CVES-10-AP90-C	5.790 €

CVE-10-AN90-RR	6.261 €
CVES-10-AN90-RR	6.265 €

CVE-10-RP90-RR	5.784 €
CVES-10-RP90-RR	5.678 €

CVE-10-RN90-RR	6.347 €
CVES-10-RN90-RR	5.149 €

mod.	largo length (mm)	alto height (mm)	fondo depth (mm)	exposición display RSA (m^2)	exposición display TDA (m^2)C	exposición display TDA (m^2)RR	exposición display TDA (m^2)CC	potencia frig. frig. power (W)	consumo consumption (W)	refrigerante refrigerant
CVE/CVES-10-AN90	1500	1230	1500	0,98	0,88	1,12	1,12	583	939	R-290
CVE/CVES-10-AP90	1325	1230	1325	1,04	1,52	1,72	1,72	796	1084	R-290
CVE/CVES-10N-AN45	1090	1230	1060	0,48	-	-	-	-	-	-
CVE/CVES-10N-AP45	1040	1230	940	0,53	-	-	-	-	-	-
CVE/CVES-10-RN90	1352	1230	1352	1,01	1,08	1,36	1,36	583	926	R-290
CVE/CVES-10-RP90	1335	1230	1335	1,32	1,63	1,83	1,83	583	957	R-290
CMCVE-10-8	800	910	1100		-	-	-	-	-	-
CMCVE-10-12	1200	910	1100		-	-	-	-	-	-
CMCVE-10-AP90	1890	910	800		-	-	-	-	-	-
CMCVE-10-AN90	1865	910	940		-	-	-	-	-	-

Otros gases, consultar - *ask for other gas*

OPCIONES *OPTIONS*	decoracion frontal *front decor*	decoracion total *total decor*	frontal alto brillo *glossy frontal*	total alto brillo *total glosssy*	puerta plexi *plexi door*	cierre cortina *night blind*	*luz extra* *LED extra lighting*	neutra *neutral*	pre-instalacion *remote unit*
CVE/CVES-10-AN/AP/RN/RP	156€	502 €	261 €	666 €	271€	224 €	93 €	-510 €	-145 €

CVE-10N-AP45-RR	4.304 €
CVE-10N-AP45-C	4.136 €
CVES-10N-AP45-RR	4.400 €
CVES-10N-AP45-C	4.136 €

CVE-10N-AN45-RR	4.400 €
CVE-10N-AN45-C	4.136 €
CVES-10N-AN45-RR	4.400 €

CMCVE-10-8	1.608 €
CMCVE-10-12	1.769 €

CMCVE-10-AP90	2.345 €
CMCVE-10-AN90	2.345 €

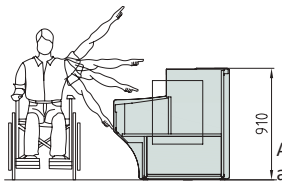

Altura adaptada
adapted height

características técnicas y constructivas sujetas a variación sin previo aviso

- Exterior e interior en chapa de acero plastificada
- Plano exposición y encimera en acero inox AISI-304
- Bandejas plano de exposición lisas
- Costados de 40 mm en ABS inyectado excepto acabado madera
- Perfilería en aluminio anodizado
- Paragolpes en la parte delantera
- Cristal templado
- Aislamiento de poliuretano inyectado, densidad 40 Kg/m³, cero efectos ODP y GWP

AP90 / AN90 / RP90 / RN90
- Angulos refrigerados **sin reserva frigorifica**
- Compatibles con módulos CVE-10 y CVES-10
- **Evaporador ventilado**, con tratamiento EPOXY anti-corrosión de serie
- Condensación ventilada
- Control electrónico de temperatura
- Indicador de temperatura
- Descarche automático
- Evaporación automática de serie
- Clase climática 4 (30°C 55%) régimen M1 (-1/+5°C)

AP45 / AN45
- Angulos neutros
- Compatibles con módulos CVE y CVES

CMCVE
- Mueble caja con cajón, estante y enchufe (excepto en ángulos)
- Todas las decoraciones al mismo precio

we reserve the right to change specifications whitout prior notice

- Interior and exterior finish in plastic coated steel
- Display area and counter in stainless steel AISI-304
- Smooth deck for display area
- 40 mm sides in injected ABS, excepd wood decor
- Anodised aluminium profiles
- Front rubber bumper
- Tempered glass
- 40 Kg/m³ density polyurethane insulation, zero ODP and GWP

AP90 / AN90 / RP90 / RN90
- Refrigerated angles, without cooling storage area
- Compatibles with CVE-10 and CVES-10 modules
- **Ventilated evaporator,** with anticorrosion EPOXY treated as standard
- Ventilated condensation
- Electronic temperature controller
- External thermometer
- Auto defrost
- Standard automatic evaporation
- Climate class 4 (30°C 55%) regime M1 (-1/+5°C)

AP45 / AN45
- Neutral angles
- Compatibles with CVE and CVES modules

CMCVE
- Cash counters with shelve, drawer and plug (ecept angles)
- All decorations included in price

Cristales disponibles

Available glasses

CVE-10E-TF

Evaporador VENTILADO
VENTILATED evaporator

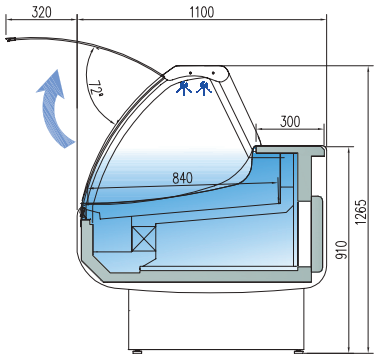

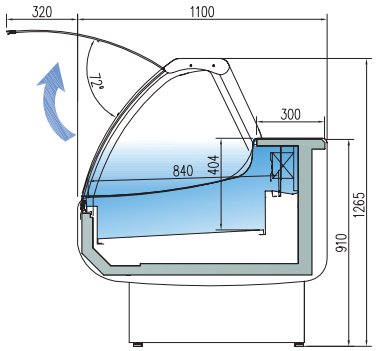

CVE-10E-10-C-TF	3.772 €
CVE-10E-13-C-TF	3.914 €
CVE-10E-15-C-TF	4.350 €
CVE-10E-20-C-TF	5.193 €
CVE-10E-25-C-TF	6.069 €
CVE-10E-30-C-TF	7.197 €

CVES-10E-10-C-TF	3.687 €
CVES-10E-13-C-TF	3.817 €
CVES-10E-15-C-TF	4.256 €
CVES-10E-20-C-TF	4.899 €
CVES-10E-25-C-TF	5.851 €
CVES-10E-30-C-TF	6.967 €

CVES-10E-AP90-C	7.377 €
CVES-10E-RP90-C	7.377€

mod.	largo length (mm)	alto hight (mm)	fondo depth (mm)	exposición display RSA (m^2)	exposición display TDA (m^2)	CVE cámara storage (m^3)	CVE puertas doors (uds)	CVES cámara storage (m^3)	CVES puertas dSoors (uds)	potencia frig. frig. power (W)	consumo consumption (W)	refrigerante refrigerant
CVE-10E-10	1055	1235	1100	0,84	0,68	0,38	1	0	0	493	849	R-290
CVE-10E-13	1305	1235	1100	1,06	0,85	0,5	2	0	0	583	926	R-290
CVE-10E-15	1525	1235	1100	1,25	1	0,58	2	0	0	796	1066	R-290
CVE-10E-20	2025	1235	1100	1,68	1,35	0,79	3	0	0	1098	1290	R-290
CVE-10E-25	2525	1235	1100	2,11	1,7	0,99	4	0	0	1312	1334	R-290
CVE-10E-30	2995	1235	1100	2,52	2,02	1,25	4	0	0	1312	1358	R-290
CVE-10E-AP90	1325	1235	1325	1.04	1.12	0	0	0	0	583	926	R-290

Otros gases, consultar - *ask for other gas*

características técnicas y constructivas sujetas a variación sin previo aviso

- Exterior e interior en chapa de acero plastificada
- Plano exposición y encimera en acero inox AISI-304
- Bandejas plano de exposición lisas
- Costados de 40 mm en ABS inyectado excepto acabado madera
- Decoración estándar: costados cortos gris oscuro frontal gris + franja decorativa azul. Perfilería en aluminio anodizado
- Paragolpes en la parte delantera
- Cristal frontal templado, abatible y elevable
- Iluminación doble LED 4000K en la encimera
- Opción LED 2700K (luz cálida) o ROSA, al mismo precio
- Aislamiento de poliuretano inyectado, densidad 40 Kg/m^3, cero efectos ODP y GWP
- Reserva refrigerada con puertas, hueco 440x270 (excepto modelo neutro)
- **Evaporador ventilado**, estático opcional, con tratamiento EPOXY anti-corrosión de serie
- Condensación ventilada, evaporación automática de serie (sólo con motor incorporado)
- Control electrónico de temperatura
- Indicador de temperatura
- Descarche automático
- Clase climática 4 (30°C 55%) régimen M1

M1 temperatura producto -1/+5°C UNE-EN ISO 23953-2:2015

we reserve the right to change specifications whitout prior notice

- Interior and exterior finish in plastic coated steel
- Display area and counter in stainless steel AISI-304
- Smooth deck for display area
- 40 mm sides in injected ABS, excepd wood decor
- Standard decoration: short dark gray sides gray front+ blue decorative stripe
- Anodised aluminium profiles
- Front rubber bumper
- Tempered and liftable front glass
- Double LED 4000K top lighting
- Optional 2700K LED (soft light) or Fresh red, same price
- 40 Kg/m^3 density polyurethane insulation, zero ODP and GWP
- Refrigerated under storage with doors,440x270free (except for ambient models)
- **Ventilated evaporator**, static on demand, with anticorrosion EPOXY treated as standard
- Ventilated condensation and automatic evaporation as standard (only models with condenser unit)
- Electronic temperature controller
- External thermometer
- Auto defrost
- Climate class 4 (30°C 55%) regime M1

M1 product temperature -1/+5°C UNE-EN ISO 23953-2:2015

OPCIONES OPTIONS	decoración frontal *front decor*	decoración total *total decor*	lacado alto brillo *Hight glossy lacquered*	cierre piel *piel doors*	cierre cortina *night blind*	estante chasis *chassis base*	luz extra LED *extra lighting*	neutra *neutral*	pre-inst.
CV-10	140 €	460 €	591 €	118 €	175 €	55 €	57 € ud	-410 €	-120 €
CV-13	150€	471 €	604 €	173 €	242 €	75 €	78 € ud	-460 €	-135 €
CV-15	164 €	481 €	615 €	201 €	292 €	81 €	93 € ud	-510 €	-140 €
CV-20	174 €	489 €	628 €	252 €	321 €	106 €	112 € ud	-615 €	-180 €
CV-25	184 €	495 €	641 €	335 €	378 €	125 €	148 € ud	-870 €	-205 €
CV-30	194 €	502 €	666 €	397 €	581 €	156 €	160 € ud	-995 €	-250 €

*ersión REMOTO. Incluye válvula de expansión (R449A) y valvula solenoide
REMOTE version, expansion valve (R449A) and solenoid valve, included

220v 60Hz / 115v 60Hz consultar - consult
Otros gases, consultar - *ask for other gas*

LEDs 2700 K LEDs 4000 K LEDs

DE SERIE
STANDAR

CVE-10E-20

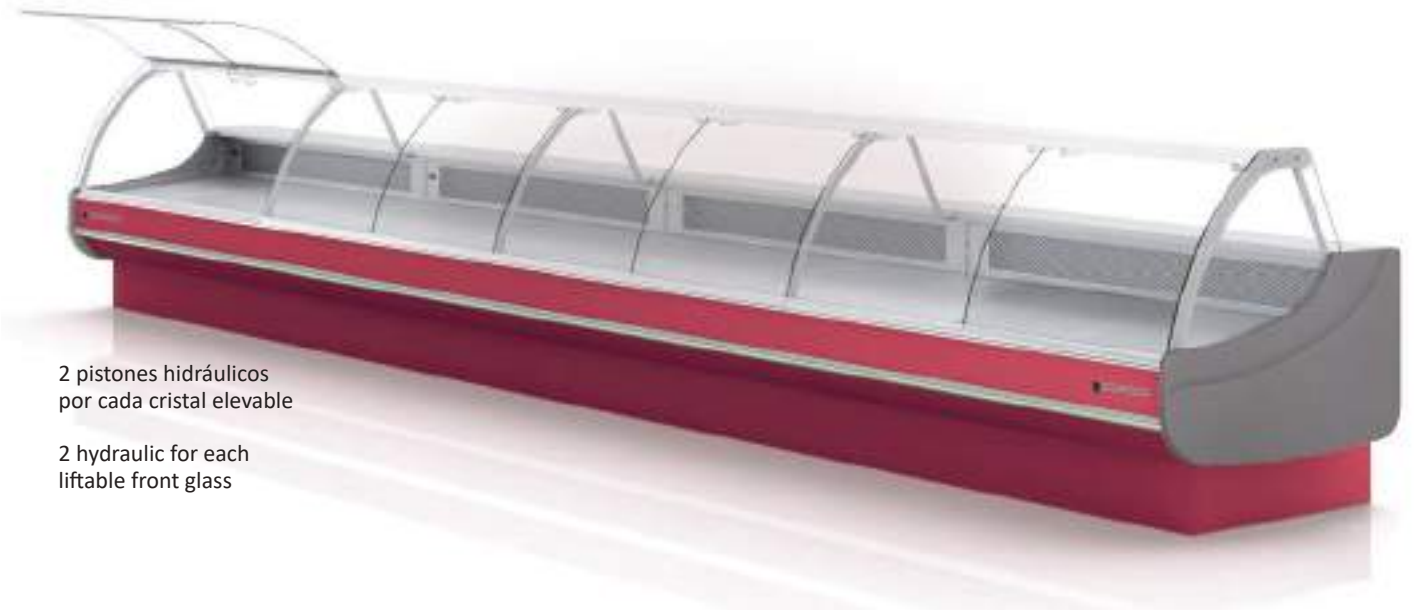

2 pistones hidráulicos
por cada cristal elevable

2 hydraulic for each
liftable front glass

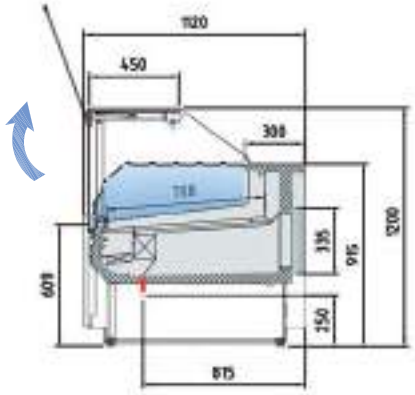

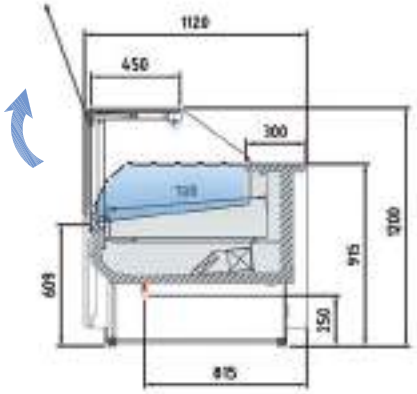

CVE-10E-10-RC-TF	3.997 €
CVE-10E-13-RC-TF	4.274 €
CVE-10E-15-RC-TF	4.700 €
CVE-10E-20-RC-TF	5.506 €
CVE-10E-25-RC-TF	6.620 €
CVE-10E-30-RC-TF	7.436 €

CVES-10E-10-RC-TF	3.912 €
CVES-10E-13-RC-TF	4.171 €
CVES-10E-15-RC-TF	4.603 €
CVES-10E-20-RC-TF	5.202 €
CVES-10E-25-RC-TF	6.333 €
CVES-10E-30-RC-TF	7.247 €

mod.	largo length (mm)	alto hight (mm)	fondo depth (mm)	exposición display RSA (m^2)	exposición display TDA (m^2)	CVE cámara storage (m^3)	CVE puertas doors (uds)	CVES cámara storage (m^3)	CVES puertas dSoors (uds)	potencia frig. frig. power (W)	consumo consumption (W)	refrigerante refrigerant
CVE-10E-10	1055	1235	1100	0,84	0,85	0,38	1	0	0	493	849	R-290
CVE-10E-13	1305	1235	1100	1,06	1,07	0,5	2	0	0	583	926	R-290
CVE-10E-15	1525	1235	1100	1,25	1,25	0,58	2	0	0	796	1066	R-290
CVE-10E-20	2025	1235	1100	1,68	1,69	0,79	3	0	0	1098	1290	R-290
CVE-10E-25	2525	1235	1100	2,11	2,12	0,99	4	0	0	1312	1334	R-290
CVE-10E-30	2995	1235	1100	2,52	2,53	1,25	4	0	0	1312	1358	R-290

Otros gases, consultar - *ask for other gas*

características técnicas y constructivas sujetas a variación sin previo aviso

- Exterior e interior en chapa de acero plastificada
- Plano exposición y encimera en acero inox AISI-304
- Bandejas plano de exposición lisas
- Costados de 40 mm en ABS inyectado excepto acabado madera
- Decoración estándar: costados cortos gris oscuro frontal gris + franja decorativa azul. Perfilería en aluminio anodizado
- Paragolpes en la parte delantera
- Cristal frontal templado, abatible y elevable
- Iluminación doble LED 4000K en la encimera
- Opción LED 2700K (luz cálida) o ROSA, al mismo precio
- Aislamiento de poliuretano inyectado, densidad 40 Kg/m^3, cero efectos ODP y GWP
- Reserva refrigerada con puertas, hueco 440x270 (excepto modelo neutro)
- **Evaporador ventilado**, estático opcional, con tratamiento EPOXY anti-corrosión de serie
- Condensación ventilada, evaporación automática de serie (sólo con motor incorporado)
- Control electrónico de temperatura
- Indicador de temperatura
- Descarche automático
- Clase climática 4 (30°C 55%) régimen M1

M1 temperatura producto -1/+5°C UNE-EN ISO 23953-2:2015

we reserve the right to change specifications whitout prior notice

- Interior and exterior finish in plastic coated steel
- Display area and counter in stainless steel AISI-304
- Smooth deck for display area
- 40 mm sides in injected ABS, excepd wood decor
- Standard decoration: short dark gray sides gray front+ blue decorative stripe
- Anodised aluminium profiles
- Front rubber bumper
- Tempered and liftable front glass
- Double LED 4000K top lighting
- Optional 2700K LED (soft light) or Fresh red, same price
- 40 Kg/m^3 density polyurethane insulation, zero ODP and GWP
- Refrigerated under storage with doors,440x270free (except for ambient models)
- **Ventilated evaporator**, static on demand, with anticorrosion EPOXY treated as standard
- Ventilated condensation and automatic evaporation as standard (only models with condenser unit)
- Electronic temperature controller
- External thermometer
- Auto defrost
- Climate class 4 (30°C 55%) regime M1

M1 product temperature -1/+5°C UNE-EN ISO 23953-2:2015

OPCIONES OPTIONS	decoración frontal *front decor*	decoración total *total decor*	lacado alto brillo *hight glossy lacquered*	cierre plexi *plexi doors*	cierre cortina *night blind*	estante chasis *chasis base*	luz extra LED *extra lighting*	neutra *neutral*	pre-inst.
CV-10	140 €	460 €	591 €	118 €	175 €	55 €	57 € ud	-410 €	-120 €
CV-13	150€	471 €	604 €	173 €	242 €	75 €	78 € ud	-460 €	-135 €
CV-15	164 €	481 €	615 €	201 €	292 €	81 €	93 € ud	-510 €	-140 €
CV-20	174 €	489 €	628 €	252 €	321 €	106 €	112 € ud	-615 €	-180 €
CV-25	188 €	496 €	641 €	335 €	378 €	125 €	148 € ud	-870 €	-205 €
CV-30	194 €	502 €	666 €	397 €	581 €	156 €	160 € ud	-995 €	-255 €

*ersión REMOTO, incluye válvula de expansión (R449A) y valvula solenoide
REMOTE version, expansion valve (R449A) and solenoid valve, included

220v 60Hz / 115v 60Hz consultar - consult
Otros gases, consultar - *ask for other gas*

LEDs 2700 K LEDs 4000 K LEDs

DE SERIE
STANDAR

novedad new

CVE-10E-25-RC

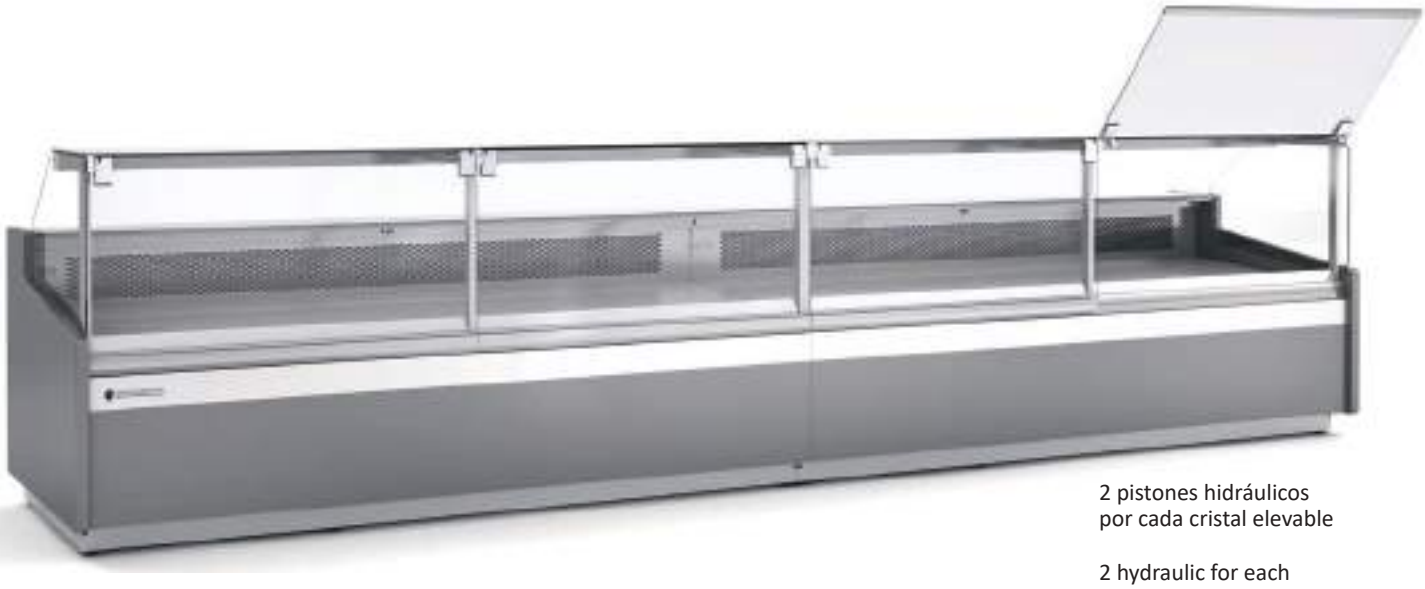

2 pistones hidráulicos
por cada cristal elevable

2 hydraulic for each
liftable front glass

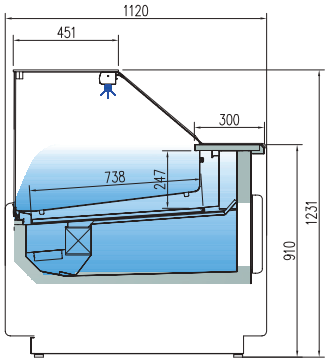

CVE-10-10-RC-TF	3.192 €
CVE-10-13-RC-TF	3.445 €
CVE-10-15-RC-TF	3.819 €
CVE-10-20-RC-TF	4.409 €
CVE-10-25-RC-TF	5.377 €
CVE-10-30-RC-TF	6.199 €

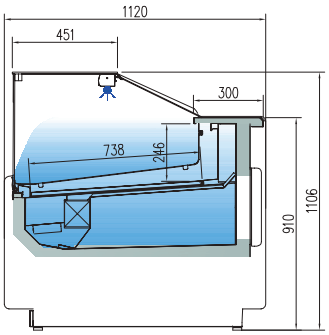

CVE-10-10-RCB-TF	3.157 €
CVE-10-13-RCB-TF	3.341 €
CVE-10-15-RCB-TF	3.704 €
CVE-10-20-RCB-TF	4.276 €
CVE-10-25-RCB-TF	5.216 €
CVE-10-30-RCB-TF	6.013 €

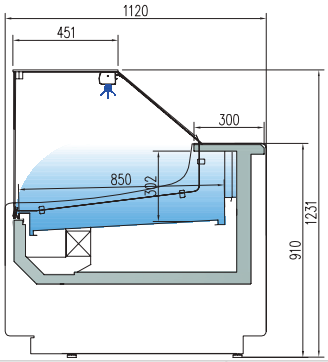

CVES-10-10-RC-TF	3.119 €
CVES-10-13-RC-TF	3.613 €
CVES-10-15-RC-TF	3.859 €
CVES-10-20-RC-TF	4.537 €
CVES-10-25-RC-TF	5.211 €
CVES-10-30-RC-TF	6.115 €

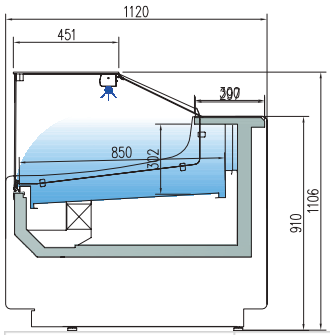

CVES-10-10-RCB-TF	3.082 €
CVES-10-13-RCB-TF	3.528 €
CVES-10-15-RCB-TF	3.772 €
CVES-10-20-RCB-TF	4.461 €
CVES-10-25-RCB-TF	5.168 €
CVES-10-30-RCB-TF	6.090 €

mod.	largo length (mm)	exposición display RSA (m^2)	exposición display TDA (m^2)RCB	exposición display TDA (m^2)RC	reserva cold storge (m^3)	puertas doors (uds)	potencia frig. frig. power (W)	consumo consumption (W)	refrigerante refrigerant
CVE-10-10	1055	0,79	0,84	0,88	0,38	1	493	849	R-290
CVE-10-13	1305	0,99	1,06	1,11	0,5	2	583	926	R-290
CVE-10-15	1525	1,17	1,25	1,3	0,58	2	796	1066	R-290
CVE-10-20	2025	1,58	1,68	1,75	0,79	3	1098	1290	R-290
CVE-10-25	2525	1,99	2,11	2,2	0,99	4	1312	1334	R-290
CVE-10-30	2995	2,37	2,52	2,62	1,25	4	1312	1358	R-290
CVES-10-10	1055	0,79	0,84	0,88	-	-	493	849	R-290
CVES-10-13	1305	0,99	1,06	1,11	-	-	583	926	R-290
CVES-10-15	1525	1,17	1,25	1,3	-	-	796	1066	R-290
CVES-10-20	2025	1,58	1,68	1,75	-	-	1098	1290	R-290
CVES-10-25	2525	1,99	2,11	2,2	-	-	1312	1334	R-290
CVES-10-30	2995	2,37	2,52	2,62	-	-	1312	1358	R-290

Otros gases, consultar - *ask for other gas*

características técnicas y constructivas sujetas a variación sin previo aviso

CVE : Modelos **con** reserva refrigerada
CVES: Modelos **sin** reserva refrigerada

- Exterior e interior en chapa de acero plastificada
- Plano exposición y encimera en acero inox AISI-304
- Bandejas plano de exposición lisas
- Costados de 40 mm en ABS inyectado
- **Decoración estándar**: costados gris claro frontal inferior gris claro + franja superior inox. Perfilería en aluminio anodizado
- Paragolpes en la parte delantera
- Cristal templado
- Iluminación LED 4000K estándar: encimera superior
- Opción LED 2700K (luz cálida) o ROSA, al mismo precio
- Aislamiento de poliuretano inyectado, densidad 40 Kg/m^3, cero efectos ODP y GWP
- Reserva refrigerada con puertas, hueco 440x270
  Evaporador ventilado, opcional estático, con tratamiento EPOXY anti-corrosión
- Condensación ventilada, evaporación automática de serie (sólo con motor incorporado)
- Control electrónico de temperatura
- Indicador de temperatura
- Descarche automático
- Clase climática 4 (30°C 55%) régimen M1

M1 temperatura producto -1/+5°C UNE-EN ISO 23953-2:2015

we reserve the right to change specifications whitout prior notice

CVE : Models **with** storage area
CVES: Models **without** storage area

- Interior and exterior finish in plastic coated steel
- Display area and counter in stainless steel AISI-304
- Smooth deck for display area
- Sides in ABS injected, 40 mm thick
- **Standard decoration**: bottom frontal and sides in light grey, top frontal in stainless steel
- Anodised aluminium profiles
- Front rubber bumper
- Toughened glass
- Standard LED 4000K lighting: top worktop
- Optional 2700K LED (soft light) or Fresh red, same price
- 40 Kg/m^3 density polyurethane insulation, zero ODP and GWP
- Refrigerated under storage with doors 440x270
- **Ventilated evaporator, static as optional**, with anticorrosion EPOXY treated as standard
- Ventilated condensation and automatic evaporation as standard (only models with condenser unit)
- Electronic temperature controller
- External thermometer
- Auto defrost
- Climate class 4 (30°C 55%) regime M1

M1 product temperature -1/+5°C UNE-EN ISO 23953-2:2015

OPCIONES OPTIONS	decoración frontal *front decor*	decoración total *total decor*	lacado alto brillo *Hight glossy lacquered*	cierre piezi *piezi doors*	cierre cortina *night blind*	estante chasis *chassis base*	luz extra LED *extra lighting*	neutra *neutral*	pre-inst.
CV-10	140 €	460 €	591 €	118 €	175 €	55 €	57 € ud	-410 €	-120 €
CV-13	150€	471 €	604 €	173 €	242 €	75 €	78 € ud	-460 €	-135 €
CV-15	164 €	481 €	615 €	201 €	292 €	81 €	93 € ud	-510 €	-140 €
CV-20	174 €	488 €	628 €	252 €	321 €	106 €	112 € ud	-615 €	-180 €
CV-25	188 €	495 €	641 €	335 €	378 €	125 €	148 € ud	-870 €	-205 €
CV-30	194 €	502 €	666 €	397 €	581 €	156 €	160 € ud	-995 €	-250 €

*ersión REMOTO, incluye válvula de expansión (R449A) y valvula solenoide
REMOTE version, expansion valve (R449A) and solenoid valve, included

220v 60Hz / 115v 60Hz consultar - consult
Otros gases, consultar - *ask for other gas*

LEDs 2700 K LEDs 4000 K LEDs

DE SERIE
STANDAR

CVES-10-20-RC

CVE-10-20-RCB

decoracion estándar
standard deco

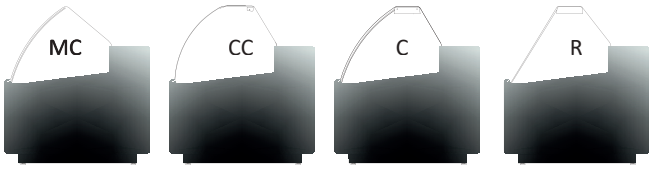

Otros acabados disponibles bajo demanda - other finishes available, on request

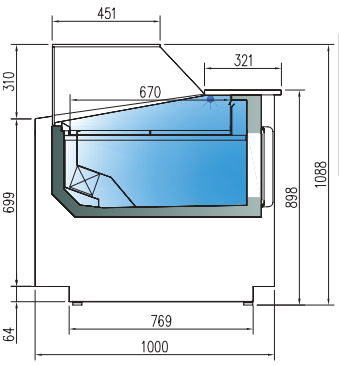

CVEG-10-10-TF	2.914 €
CVEG-10-13-TF	3.245 €
CVEG-10-15-TF	3.543 €
CVEG-10-20-TF	4.132 €

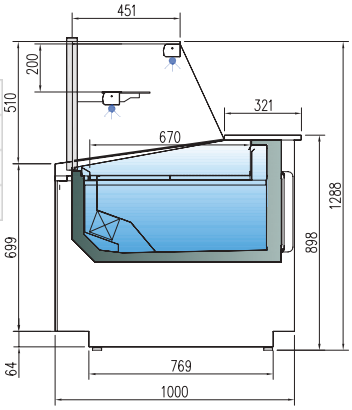

CVEGPC-10-10-TF	3.632 €
CVEGPC-10-13-TF	4.045 €
CVEGPC-10-15-TF	4.592 €
CVEGPC-10-20-TF	5.198 €

mod.	largo length (mm)	exposición display RSA (m^2)	exposición display TDA (m^2)	reserva cold storge (m^3)	puertas doors (uds)	potencia frig. frig. power (W)	consumo consumption (W)	refrigerante refrigerant
CVEG-10-10	1035	0,84	0,59	0,38	1	493	849	R-290
CVEG-10-13	1285	1,06	0,76	0,5	2	583	926	R-290
CVEG-10-15	1505	1,25	0,89	0,58	2	796	1066	R-290
CVEG-10-20	2005	1,68	1,21	0,79	3	1098	1290	R-290
CVEGPC-10-10	1035	0,84	0,59	0,38	1	493	849	R-290
CVEGPC-10-13	1285	1,06	0,76	0,5	2	583	926	R-290
CVEGPC-10-15	1505	1,25	0,89	0,58	2	796	1066	R-290
CVEGPC-10-20	2005	1,68	1,21	0,79	3	1098	1290	R-290

Otros gases, consultar - *ask for other gas*

Características técnicas y constructivas sujetas a variación sin previo aviso

We reserve the right to change specifications without prior notice

- **CVEGPC:** columnas y estante de cristal
- Máxima visibilidad del producto expuesto
- Plano exposición, elevado sin inclinación, en acero inox AISI-304
- Costados (30 mm) y frontal, en dos acabados disponibles: DM hidrófugo + PVC o lacado alto brillo metalizado (incluidos en el precio)
- Encimera de trabajo en cuarzo tecnológico, color blanco, con ilumina-ción LED 4000K sobre el plano de exposición
- Opción LED 2700K (luz cálida) o ROSA, al mismo precio
- Cristales templados
- Reserva refrigerada con puertas, hueco 440x270 (excepto modelo neutro)
- **Evaporador ventilado**, con tratamiento epoxi anti-corrosión de serie
- Condensación ventilada, evaporación automática de serie (sólo con motor incorporado)
- Control electrónico de temperatura y descarches
- Descarche automático
- Indicador de temperatura
- Clase climática 4 (30°C 55%)
- Rango de temperatura producto -1/+5°C (UNE-EN ISO 23953-2:2015)

- **CVEGPC:** columns and glass shelf
- Maximum display area
- Stainless steel AISI-304 display area, elevated without tilt
- Sides (30 mm) and front, available in two finishes: DM + waterproof PVC or lacquered high gloss metallic (included in price)
- White technological quartz countertop, with 4000K LED lighting over the display area
- Optional 2700K LED (soft light) or Fresh red, same price
- Tempered glass
- Refrigerated under storage with doors,440x270 (except for ambient models)
- **Ventilated evaporator**, with epoxy anticorrosion cover
- Ventilated condensation and automatic evaporation as standard (only models with condenser unit)
- Electronic temperature and defrost controller
- Auto defrost
- External thermometer
- Climate class 4 (30°C 55%)
- Product temperature -1/+5°C (UNE-EN ISO 23953-2:2015)

Disponible acabados de la carta NCS o RAL, incluidos en el precio estándar alto brillo y metalizados.

Available finish included in NCS or RAL color chart, at the same price glossy and metalic finishing

Versión REMOTO, incluye válvula de expansión (R449A) y valvula solenoide
REMOTE version, expansion valve (R449A) and solenoid valve, included

LEDs 2700 K LEDs 4000 K LEDs

DE SERIE
STANDAR

CVEG-10-20-TF

CVEGPC-10-20-TF

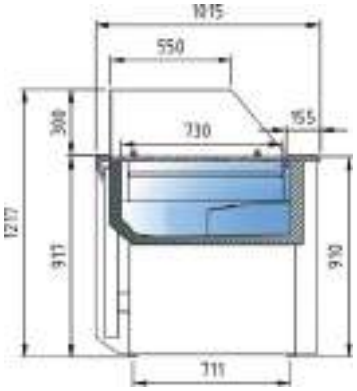

CVER-10-10-TF	3.120 €
CVER-10-13-TF	3.474 €
CVER-10-15-TF	3.793 €
CVER-10-20-TF	4.790 €

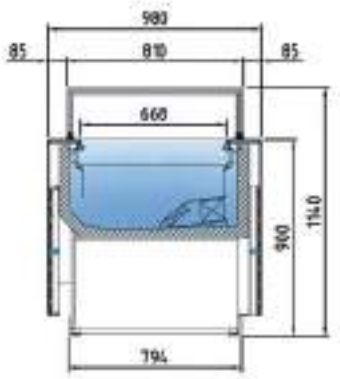

CVER-10-13-SS-TF	7.967 €
CVER-10-15-SS-TF	9.043 €

Disponible acabados de la carta NCS o RAL, incluidos en el precio estándar alto brillo y metalizados.

Available finish included in NCS or RAL color chart, at the same price glossy and metalic finishing

mod.	largo length (mm)	exposición display RSA (m²)	exposición display TDA (m²)	reserva cold storge (m³)	potencia frig. frig. power (W)	consumo consumption (W)	refrigerante refrigerant
CVER-10-10	1035	0,84	0,6	0,6	493	849	R-290
CVER-10-13	1285	1,06	0,77	0,77	583	926	R-290
CVER-10-15	1505	1,25	0,9	0,9	796	1066	R-290
CVER-10-20	2005	1,68	1,22	1,22	1098	1290	R-290
CVER-10-13-SS	1285	1,06	0,77	0,77	583	926	R-290
CVER-10-15-SS	1505	1,25	0,9	0,9	796	1066	R-290

Otros gases, consultar - *ask for other gas*

Características técnicas y constructivas sujetas a variación sin previo aviso

- Máxima visibilidad del producto expuesto
- Plano exposición, sin inclinación, en acero inox AISI-304, regulable en altura
- Costados (30 mm) y frontal, en dos acabados disponibles: DM hidrófugo + PVC o lacado alto brillo metalizado (incluidos en el precio)
- Encimera de trabajo en cuarzo tecnológico, color blanco, con ilumina-ción LED 4000K sobre el plano de exposición
- Opción LED 2700K (luz cálida) o ROSA, al mismo precio
- Cristales templados
- **Evaporador ventilado**, con tratamiento epoxi anti-corrosión de serie
- Condensación ventilada, evaporación automática de serie (sólo con motor incorporado)
- Control electrónico de temperatura y descarches
- Descarche automático
- Indicador de temperatura
- Clase climática 4 (30°C 55%)
- Rango de temperatura producto -1/+5°C (UNE-EN ISO 23953-2:2015)

REMOTO, incluye válvula de expansión (R449A) y valvula solenoide
REMOTE version, expansion valve (R449A) and solenoid valve, included

We reserve the right to change specifications without prior notice

- Maximum display area
- Stainless steel AISI-304 display area, adjustable height
- Sides (30 mm) and front, available in two finishes: DM + waterproof PVC or lacquered high gloss metallic (included in price)
- White technological quartz countertop, with 4000K LED lighting over the display area
- Optional 2700K LED (soft light) or Fresh red, same price
- Tempered glass
- **Ventilated evaporator**, with epoxy anticorrosion cover as standard
- Ventilated condensation and automatic evaporation as standard (only models with condenser unit)
- Electronic temperature and defrost controller
- Auto defrost
- External thermometer
- Climate class 4 (30°C 55%)
- Product temperature -1/+5°C (UNE-EN ISO 23953-2:2015)

220v 60Hz / 115v 60Hz consultar - consult

CVER-10 SS: Cubierta acristalada deslizante Slidind glass cover

LEDs 2700 K LEDs 4000 K LEDs

DE SERIE
STANDAR

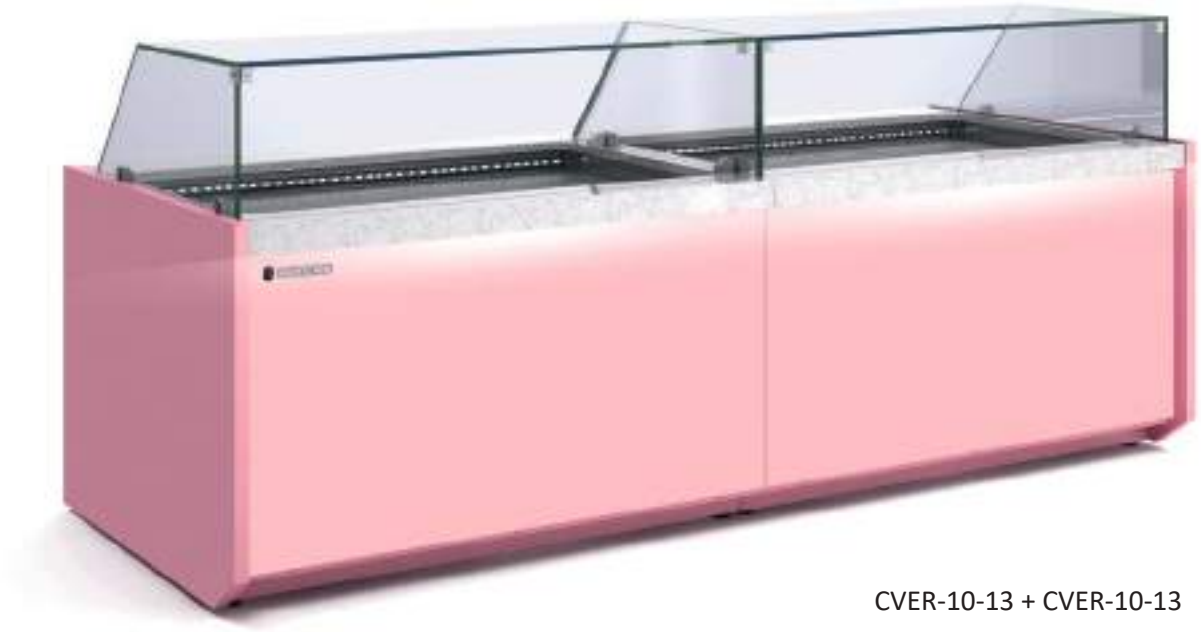

CVER-10-13 + CVER-10-13

CVER-10-13 SS TF

ÁNGULOS REFRIGERADOS / REFRIGERATED ANGLE

CVEG-10-RP90 5.694 €

CVEGPC-10-RP90 6.673 €

CVEG-10-RN90 5.996 €

CVEGPC-10-RN90 7.106 €

Características técnicas y constructivas sujetas a variación sin previo aviso

We reserve the right to change specifications without prior notice

mod.	largo length (mm)	alto height (mm)	fondo depth (mm)	exposición display RSA (m^2)	exposición display TDA (m^2)	potencia frig. frig. power (W)	consumo consumption (W)	refrigerante refrigerant
CVEG-10-RN90	1410	1090	1410	0,61	0,61	583	926	R-290
CVEG-10-RP90	1395	1090	1395	0,99	0,99	583	926	R-290
CVEPC-10-RN90	1410	1290	1410	0,61	0,61	583	926	R-290
CVEPC-10-RP90	1395	1290	1395	0,99	0,99	583	926	R-290
CMCVEG-10-10	1000	900	1000	0,48	0,48	-	-	-
CMG-150	1500	1090	600	0,53	0,53	-	-	-
CMG-200	2000	1090	600	1,01	1,01	-	-	-

Otros gases, consultar - *ask for other gas*

Disponible acabados de la carta NCS o RAL, incluidos en el precio estándar alto brillo y metalizados.

Available finish included in NCS or RAL color chart, at the same price glossy and metalic finishing

Versión REMOTO, incluye válvula de expansión (R449A) y valvula solenoide
REMOTE version, expansion valve (R449A) and solenoid valve, included

220v 60Hz / 115v 60Hz consultar - consult

CMCVEG-10-10	1.669 €

CMG-150	1.624 €
CMG-200	1.892 €

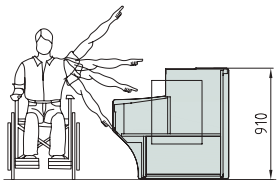

Altura adaptada
adapted height

- Máxima visibilidad del producto expuesto
- Plano exposición, elevado sin inclinación, en acero inox AISI-304
- Costados (30 mm) y frontal, en dos acabados disponibles: DM hidrófugo + PVC o lacado alto brillo metalizado (incluidos en el precio)
- Encimera de trabajo en cuarzo tecnológico, color blanco, con iluminación LED 4000K sobre el plano de exposición
- Cristales templados

RP90 / RN90

- Angulos refrigerados **sin reserva frigorifica**
- Compatibles con módulos CVEG-10 Y CVEGPC-10
- Evaporador ventilado con tratamiento epoxi anti-corrosión de serie
- Condensación ventilada
- Control electrónico de temperatura
- Indicador de temperatura
- Descarche automático
- Evaporación automática de serie
- Clase climática 4 (30°C 55%) régimen M1 (-1/+5°C)

CMCVEG

- Mueble caja con cajón, estante y enchufe (excepto en ángulos)
- Todas las decoraciones al mismo precio

CMG

- Mueble mostrador

- Maximum display area
- Stainless steel AISI-304 display area, elevated without tilt
- Sides (30 mm) and front, available in two finishes: DM + waterproof PVC or lacquered high gloss metallic (included in price)
- White technological quartz countertop, with 4000K LED lighting over the display area
- Tempered glass

RP90 / RN90

- Refrigerated angles, without cooling storage area
- Compatibles with CVEG-10 Y CVEGPC-10 modules
- Ventilated evaporator with anticorrosion epoxi treated as standard
- Ventilated condensation
- Electronic temperature controller
- External thermometer
- Auto defrost
- Standard automatic evaporation
- Climate class 4 (30°C 55%) regime M1 (-1/+5°C)

CMCVEG

- Cash counters with shelve, drawer and plug (ecept angles)
- All decorations included in price

CMG

- Counter forniture

CMCT-70-VEG	1.968 €

CMCT-70-RC	1.968 €

mod.	largo length (mm)	estantes shleves (uds)	exposición display (m^2)	consumo consumption (W)
CMTC-70-VEG	700	5	1,85	35
CMCT-70-RC	700	5	1,85	35

Disponible acabados de la carta NCS o RAL, incluidos en el precio estándar, excepto alto brillo y metalizados.

Available finish included in NCS or RAL color chart, at the same price, excepr glossy and metalic finishing

Características técnicas y constructivas sujetas a variación sin previo aviso

- Exterior en madera MDF hidrófuga según color
- Interior en acero pre-pintado gris
- Estantes de cristal curvo panorámico, regulables en altura e inclinación
- De serie: Luz vertical LED 4000K
- Opción LED 2700K (luz cálida) o ROSA, al mismo precio
- Posibilidad de kit de unión con vitrina expositora
- Gran visibilidad de producto, laterales y frontal acristalados
- Acabados: Lacado color RAL

We reserve the right to change specifications without prior notice

- MDF wood exterior water leak according to color
- Gray prepainted steel interior
- Panoramic curved glass shelves adjustable in height and inclination
- Standard: 4000K LED vertical light
- Optional 2700K LED (soft light) or Fresh red, same price
- Possibility of unión kit with display case
- High product visibility, side and front glazing
- Finishes: Lacquered according to RAL color

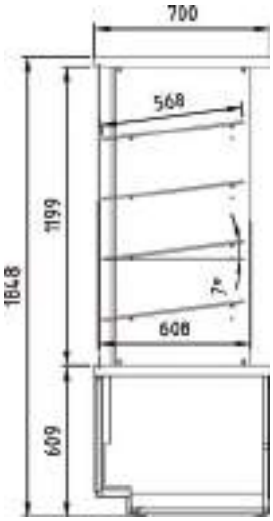

CMCT-70-VEG

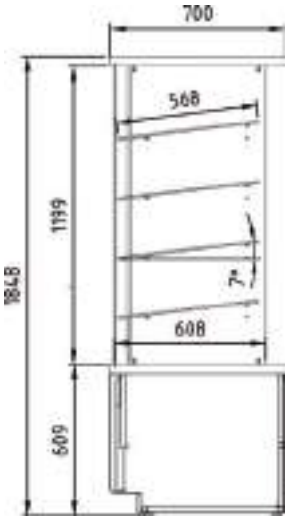

CMCT-70RC

Frontal panorámico y estantes curvos

Panoramic display area and curved shelves

CMCT-70-RC

CMCT-70-VEG

CVEG-10-15-TF + CMCT-70-VEG

CVE-12-TF

Evaporador VENTILADO
VENTILATED evaporator

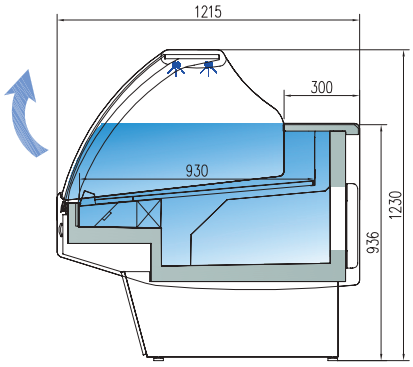

CVE-12-10-C-TF	4.191 €
CVE-12-13-C-TF	4.587 €
CVE-12-15-C-TF	4.930 €
CVE-12-20-C-TF	5.457 €
CVE-12-25-C-TF	6.506 €
CVE-12-30-C-TF	7.305 €

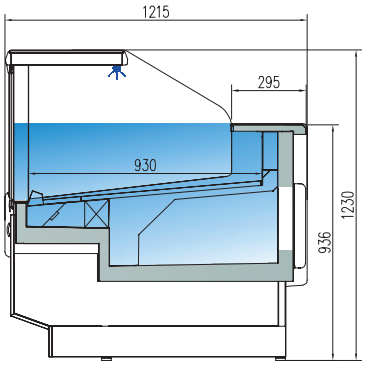

CVE-12-10-RR-TF	4.272 €
CVE-12-13-RR-TF	4.631 €
CVE-12-15-RR-TF	5.074 €
CVE-12-20-RR-TF	5.588 €
CVE-12-25-RR-TF	6.630 €
CVE-12-30-RR-TF	7.320 €

mod.	largo length (mm)	exposición display RSA (m^2)	exposición display TDA (m^2)C	exposición display TDA (m^2)RR	CVE cámara storage (m^3)	CVE puertas doors (uds)	CVES cámara storage (m^3)	CVES puertas dSoors (uds)	potencia frig. frig. power (W)	consumo consumption (W)	refrigerante refrigerant
CVE-12-10	1055	0,97	0,71	0,9	0,4	1	0	0	635	1054	R-449A
CVE-12-13	1305	1,22	0,88	1,14	0,52	2	0	0	817	1105	R-449A
CVE-12-15	1525	1,44	1,05	1,34	0,6	2	0	0	1315	1379	R-449A
CVE-12-20	2025	1,94	1,4	1,8	0,81	3	0	0	1315	1417	R-449A
CVE-12-25	2525	2,44	1,77	2,28	1,1	4	0	0	1497	1689	R-449A
CVE-12-30	2995	2,91	2,11	2,71	1,28	4	0	0	2617	2136	R-449A

Otros gases, consultar - *ask for other gas*

características técnicas y constructivas sujetas a variación sin previo aviso

- Exterior e interior en chapa de acero plastificada
- Plano exposición y encimera en acero inox AISI-304
- Bandejas plano de exposición lisas
- Costados de 40 mm en ABS inyectado excepto acabado madera
- **Decoración estándar**: costados cortos gris oscuro frontal gris + franja decorativa azul. Perfilería en aluminio anodizado
- Paragolpes en la parte delantera
- Cristal frontal templado, abatible y elevable
- Iluminación doble LED 4000K en la encimera
- Opción LED 2700K (luz cálida) o ROSA, al mismo precio
- Aislamiento de poliuretano inyectado, densidad 40 Kg/m^3, cero efectos ODP y GWP
- **Evaporador ventilado**, con tratamiento EPOXY anti-corrosión de serie
- Condensación ventilada, evaporación automática de serie (sólo con motor incorporado)
- Control electrónico de temperatura
- Indicador de temperatura
- Descarche automático
- Clase climática 4 (30°C 55%) régimen M1

M1 temperatura producto -1/+5°C UNE-EN ISO 23953-2:2015

we reserve the right to change specifications whitout prior notice

- Interior and exterior finish in plastic coated steel
- Display area and counter in stainless steel AISI-304
- Smooth deck for display area
- 40 mm sides in injected ABS, excepd wood decor
- **Standard decoration**: short dark gray sides gray front+ blue decorative stripe
- Anodised aluminium profiles
- Front rubber bumper
- Tempered and liftable front glass
- Double LED 4000K top lighting
- Optional 2700K LED (soft light) or Fresh red, same price
- 40 Kg/m^3 density polyurethane insulation, zero ODP and GWP
- **Ventilated evaporator** with epoxy anticorrosion cover as standard
- Ventilated condensation and automatic evaporation as standard (only models with condenser unit)
- Electronic temperature controller
- External thermometer
- Auto defrost
- Climate class 4 (30°C 55%) regime M1

M1 product temperature -1/+5°C UNE-EN ISO 23953-2:2015

OPCIONES OPTIONS	decoración frontal front decor	decoración total total decor	lacado alto brillo Hight glossy lacquered	cierre piezi piezi doors	cierre cortina night blind	estante chasis chasis base	luz extra LED extra lighting	neutra neutral	pre-inst.
CV-10	140 €	460 €	591 €	118 €	175 €	55 €	57 € ud	-410 €	-120 €
CV-13	150€	471 €	604 €	173 €	142 €	75 €	78 € ud	-460 €	-135 €
CV-15	164 €	481 €	615 €	201 €	232 €	81 €	93 € ud	-510 €	-140 €
CV-20	174 €	489 €	628 €	252 €	321 €	106 €	112 € ud	-615 €	-180 €
CV-25	186 €	495 €	641 €	335 €	378 €	125 €	148 € ud	-870 €	-205 €
CV-30	194 €	502 €	666 €	397 €	381 €	156 €	160 € ud	-995 €	-250 €

*ersión REMOTO, incluye válvula de expansión (R449A) y válvula solenoide
REMOTE version, expansion valve (R449A) and solenoid valve, included

220v 60Hz / 115v 60Hz consultar - consult
Otros gases, consultar - *ask for other gas*

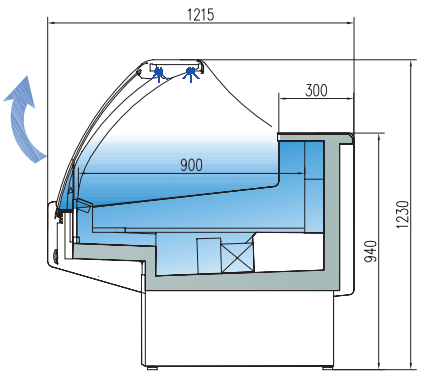

CVES-12-10-C-TF	4.042 €
CVES-12-13-C-TF	4.470 €
CVES-12-15-C-TF	4.862 €
CVES-12-20-C-TF	5.263 €
CVES-12-25-C-TF	6.303 €
CVES-12-30-C-TF	6.965 €

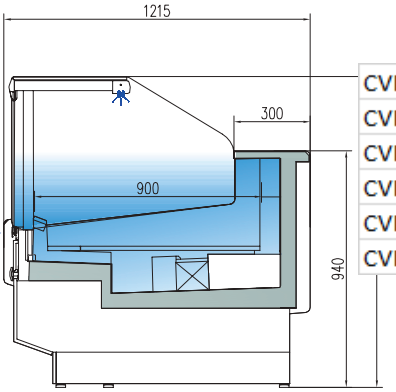

CVES-12-10-RR-TF	4.160 €
CVES-12-13-RR-TF	4.470 €
CVES-12-15-RR-TF	4.955 €
CVES-12-20-RR-TF	5.390 €
CVES-12-25-RR-TF	6.363 €
CVES-12-30-RR-TF	7.137 €

LEDs 2700 K LEDs 4000 K LEDs

DE SERIE
STANDAR

CVE-12-20-RR
total decoración
total decor

CVE-12-20-C
frontal lacado
front laquared

Cristal elevable
liftable glass

ÁNGULOS REFRIGERADOS / REFRIGERATED ANGLE

CVE-12-AP90-C	7.380 €
CVE-12-AP90-RR	7.235 €
CVES-12-AP90-C	7.380 €
CVES-12-AP90-RR	7.235 €

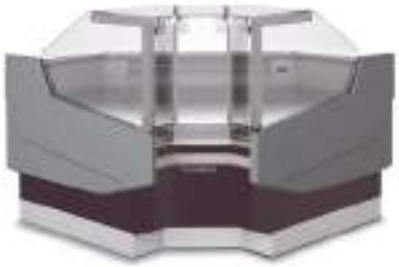

CVE-12-AN90-RR	9.233 €
CVES-12-AN90-RR	9.233 €

Características técnicas y constructivas sujetas a variación sin previo aviso — *We reserve the right to change specifications without prior notice*

mod.	largo length (mm)	alto height (mm)	fondo depth (mm)	exposición display RSA (m^2)	exposición display TDA (m^2)	exposición display TDA (m^2)	potencia frig. frig. power (W)	consumo consumption (W)	refrigerante refrigerant
CVE/CVES-12-AN90	1562	1230	1562	1,3	0,84	1,12	1096	1323	R-449A
CVE/CVES-12-AP90	1622	1230	1622	1,44	1,35	1,7	817	1392	R-449A
CMCVE-12-8	800	940	1200	0,78	-	-	-	-	-
CMCVE-12-12	1260	940	1200	1,22	-	-	-	-	-

Otros gases, consultar - *ask for other gas*

OPCIONES *OPTIONS*	decoración frontal *front decor*	decotación total *total decor*	frontal alto brillo *glossy frontal*	total alto brillo *total glosssy*	puerta plexi *plexi door*	cierre cortina *night blind*	*luz extra* *LED extra lighting*	neutra *neutral*	pre-instala-cion *remote unit*
CVE/CVES-10-AN/AP/RN/RP	156€	502 €	261 €	666 €	271€	224 €	93 €	-510 €	-145 €

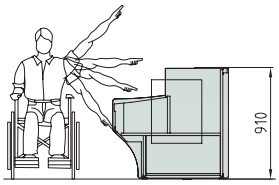

Altura adaptada
adapted height

CMCVE-12-8	1.462 €
CMCVE-12-12	1.600 €

características técnicas y constructivas sujetas a variación sin previo aviso

- Exterior e interior en chapa de acero plastificada
- Plano exposición y encimera en acero inox AISI-304
- Bandejas plano de exposición lisas
- Costados de 40 mm en ABS inyectado excepto acabado madera
- Perfilería en aluminio anodizado
- Paragolpes en la parte delantera
- Cristal templado
- Aislamiento de poliuretano inyectado, densidad 40 Kg/m³, cero efectos ODP y GWP

AP90 / AN90
- Angulos refrigerados **sin reserva frigorifica**
- Compatibles con módulos CVE-12 y CVES-12
- **Evaporador ventilado,** con tratamiento EPOXY anti-corrosión de serie
- Condensación ventilada
- Control electrónico de temperatura
- Indicador de temperatura
- Descarche automático
- Evaporación automática de serie
- Clase climática 4 (30°C 55%) régimen M1 (-1/+5°C)

CMCVE
- Mueble caja con cajón, estante y enchufe (excepto en ángulos)
- Todas las decoraciones al mismo precio

we reserve the right to change specifications whitout prior notice

- Interior and exterior finish in plastic coated steel
- Display area and counter in stainless steel AISI-304
- Smooth deck for display area
- 40 mm sides in injected ABS, excepd wood decor
- Anodised aluminium profiles
- Front rubber bumper
- Tempered glass
- 40 Kg/m³ density polyurethane insulation, zero ODP and GWP

AP90 / AN90
- Refrigerated angles, without cooling storage area
- Compatibles with CVE-12 and CVES-12 modules
- **Ventilated evaporator** with epoxy anticorrosion cover as standard
- Ventilated condensation
- Electronic temperature controller
- External thermometer
- Auto defrost
- Standard automatic evaporation
- Climate class 4 (30°C 55%) regime M1 (-1/+5°C)

CMCVE
- Cash counters with shelve, drawer and plug (ecept angles)
- All decorations included in price

Cristales disponibles
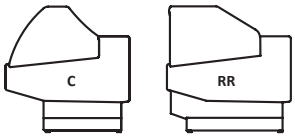
Available glasses