RHOSTELEV
representaciónhosteleradelevante

Garantía de calidad

VITRINA REFRIGERADA - CRISTAL CURVO - GRUPO INCORPORADO

Modelos VN - Cubetas

Características Generales

- Cristal templado de seguridad
- Perfilería en aluminio, colores: plata-nogal-blanco-negro
- Puertas correderas en metacrilato.
- Decoración del cristal con vinilos (consultar).
- Iluminación LED.
- Temperatura de trabajo +1 ºC / +5º C.
- Interruptores impermeabilizados.
- Inyectado interior en poliuretano libre de CFCs

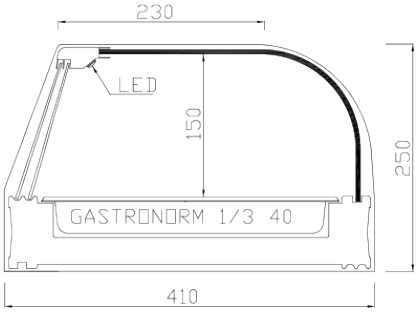

Características técnicas

	Dimensiones (LxPxH)	Cubetas
VN-4	122 x 41 x 25 cm	4
VN-6	157 x 41 x 25 cm	6
VN-8	192 x 41 x 25 cm	8
VN-10	227 x 41 x 25 cm	10

Blanco

Nogal

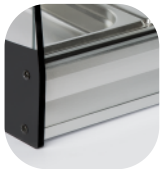
Plata

Negro

Trav/Fustería 24, C/Clavo 25 · San Vicente del Raspeig (Alicante) · 03690 · España · Tel.: 965 672 724 · Fax: 965 675 216
info@rhostelev.com www.rhostelev.com