RHOSTELEV
representaciónhosteleradelevante

Garantía de calidad

VITRINA REFRIGERADA - CRISTAL RECTO - GRUPO INCORPORADO

Modelos Ri - Cubetas

Características Generales

- Perfilería en colores:
  plata-nogal-blanco-negro-inox
- Puertas correderas en metacrilato.
- Decoración del cristal recto en negro.
- Iluminación LED.
- Temperatura de trabajo +1 ºC / +5º C.
- Interruptores impermeabilizados.
- Inyectado interior en poliuretano libre de CFCs

Características técnicas

	Dimensiones (LxPxH)	Cubetas
R-4i	122 x 41 x 25 cm	4
R-6i	157 x 41 x 25 cm	6
R-8i	192 x 41 x 25 cm	8
R-10i	227 x 41 x 25 cm	10

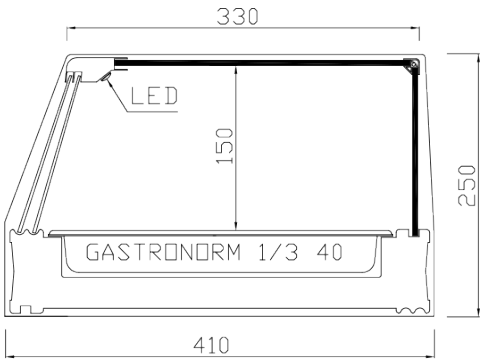

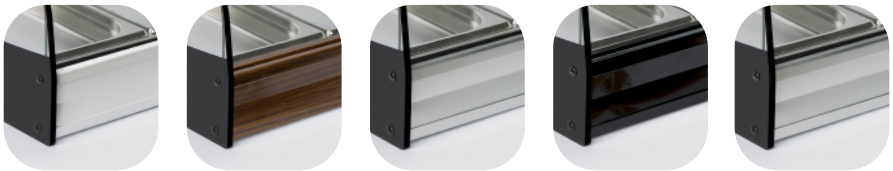

Blanco Nogal Plata Negro Inox

Trav/Fustería 24, C/Clavo 25 · San Vicente del Raspeig (Alicante) · 03690 · España · Tel.: 965 672 724 · Fax: 965 675 216
info@rhostelev.com www.rhostelev.com