RHOSTELEV
representaciónhosteleradelevante

Garantía de calidad

VITRINA REFRIGERADA - CRISTAL CURVO - GRUPO INCORPORADO

Modelos FRiE - Estante - Cubetas

Características Generales

- Cristal templado de seguridad.
- Perfilería en colores:
  plata-nogal-blanco-negro-inox
- Puertas correderas en metacrilato.
- Decoración del cristal en negro.
- Iluminación LED.
- Temperatura de trabajo +1 ºC / +5º C.
- Interruptores impermeabilizados.
- Inyectado interior en poliuretano libre de CFCs

Características técnicas

	Dimensiones (LxPxH)	Cubetas
FR-4iE	122 x 41 x 33 cm	4
FR-6iE	157 x 41 x 33 cm	6
FR-8iE	192 x 41 x 33 cm	8
FR-10iE	227 x 41 x 33 cm	10

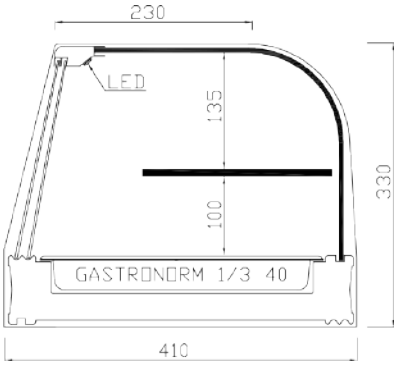

Blanco

Nogal

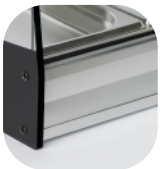
Plata

Negro

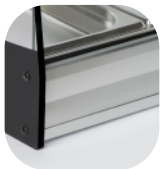
Inox

Trav/Fustería 24, C/Clavo 25 · San Vicente del Raspeig (Alicante) · 03690 · España · Tel.: 965 672 724 · Fax: 965 675 216
info@rhostelev.com www.rhostelev.com