LAVADO

AP 1 60X50 - LAVAVAJILLAS - LAVAUTENSILIOS - COLECTIVIDADES

La fabricación de doble pared integral con puerta aislada térmicamente.

La cuba de fondo embutido y dotada con un filtro integral de superficie en toda la anchura que, dada su gran área de paso, difícilmente se obstruye.

La cámara de lavado no posee tubos internos ni aristas afiladas.

Los brazos de lavado y aclarado giratorios tienen 3 radios.

Fácil de usar, completa y fiable, incluye cuatro botones táctiles y una pantalla de led de 4 caracteres más dos barras indicadoras laterales.

DOTACIÓN

1 cesta de acero inoxidable exterior 50x60 cm (47x57 cm)

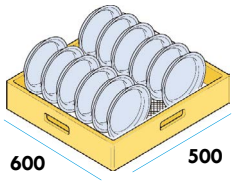

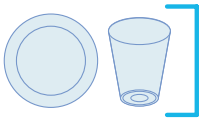

Altura Util
405 mm

Altura máx.
GN1/1 (53x32)
60x40

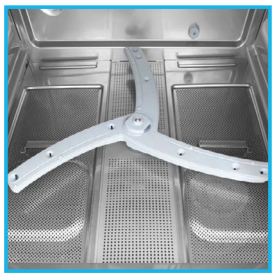

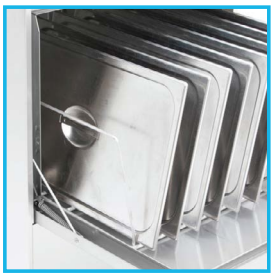

1 AÑO GARANTÍA

GARANTÍA CONDICIONADA A USO, PRODUCTO E INSTALACIONES ADECUADAS

LAVADO

EVO 60X50 - LAVAVAJILLAS - LAVAUTENSILIOS - COLECTIVIDADES

CICLOS DE LAVADO

CICLOS - USO	CONSUMO	DURACIÓN	LAVADO	ACLARADO
1.Suciedad ligera fresca	2,4 min/c	120"	55 °C	80 °C
2.Uso general	3 min/c	240"	60 °C	82 °C
3.Suciedad difícil	3,5 min/c	360"	65 °C	85 °C
4.Lavado continuo	3,5 min/c	720"	60 °C	82 °C
5.Sangre y almidón	3,5 min/c	300"	45 °C	80 °C
6.Ollas y utensilios	5 min/c	300"	65 °C	85 °C
7.Ollas y utensilios	5 min/c	420"	65 °C	85 °C
8.Especial platos	2 min/c	90"	60 °C	82 °C
9.Autolavado	2,4 min/c	120"	-	82 °C
10.Autolavado y descarga aut.	25,4 min/c	300"	15 °C	-
11.Descarga automática	-	120"	-	-

SISTEMA DE INSTALACIÓN

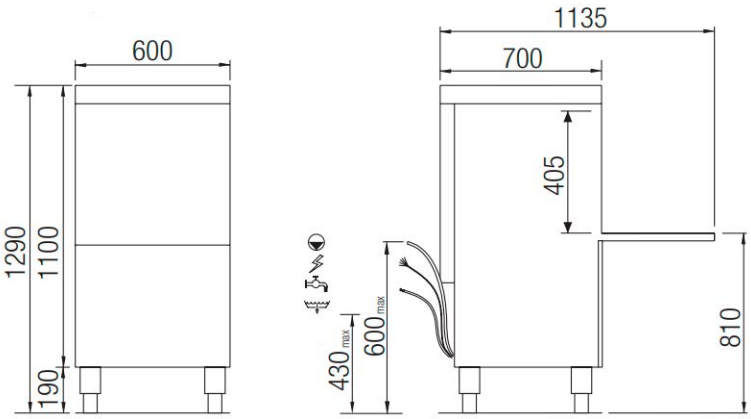

	AP 1 50X60
DIMENSIONES (LXPXH)	600 x 700 x 1290 mm
PRODUCTIVIDAD TEÓRICA MÁX.	30 cestas/h
CICLOS	11
CAPACIDAD CUBA	23 l.
CAPACIDAD CALDERÍN	6 l.
RESISTENCIA CUBA	2,1 kW
RESISTENCIA CALDERÍN	7 kW
POTENCIA BOMBA LAVADO	0,7 Kw
CONSUMO TOTAL	9,8 kW
CORRIENTE MÁXIMA	16 A
TENSIÓN	400 V/50/3N
TEMP. AGUA DE ALIMENTACIÓN MÍN-MÁX	15-60° C
PRESIÓN ENTRADA AGUA	2 ÷ 4 Bar
CON BOMBA Y DOSIFICADOR DET	CONSULTAR